ՀՀ ԳԵՂԱՐՔՈՒՆԻՔԻ ՄԱՐԶԻ ՎԱՐՍԵՐԻ Ռ.ՊԵՏՐՈՍՅԱՆԻ ԱՆՎԱՆ ՄԻՋՆԱԿԱՐԳ ԴՊՐՈՑ ՊՈԱԿ-Ի ՄԱՐԶԱԴԱՀԼԻՃԻ ՎԵՐԱՆՈՐՈԳՄԱՆ ԱՇԽԱՏԱՆՔՆԵՐԻ ՆԱԽԱԳԾԱ-ՆԱԽԱՀԱՇՎԱՅԻՆ ՓԱՍՏԱԹՂԹԵՐԻ ՄՇԱԿՄԱՆ ԾԱՌԱՅՈՒԹՅՈՒՆ

ԱՇԽԱՏԱՆՔԱՅԻՆ ՆԱԽԱԳԻԾ

ԸՆԴՀԱՆՈՒՐ ԴՐՈՒՅԹՆԵՐ, ԱՇԽԱՏԱՆՔԱՅԻՆ ԳԾԱԳՐԵՐ

ՂԱԶԱՐՅԱՆ ՇԻՆ

ՀՀ ԳԵՂԱՐՔՈՒՆԻՔԻ ՄԱՐԶԻ ՎԱՐՍԵՐԻ Ռ.ՊԵՏՐՈՍՅԱՆԻ ԱՆՎԱՆ ՄԻՋՆԱԿԱՐԳ ԴՊՐՈՑ ՊՈԱԿ-Ի ՄԱՐԶԱԴԱՀԼԻՃԻ ՎԵՐԱՆՈՐՈԳՄԱՆ ԱՇԽԱՏԱՆՔՆԵՐԻ ՆԱԽԱԳԾԱ-ՆԱԽԱՀԱՇՎԱՅԻՆ ՓԱՍՏԱԹՂԹԵՐԻ ՄՇԱԿՄԱՆ ԾԱՌԱՅՈՒԹՅՈՒՆ

ԱՇԽԱՏԱՆՔԱՅԻՆ ՆԱԽԱԳԻԾ

ԸՆԴՀԱՆՈՒՐ ԴՐՈՒՅԹՆԵՐ, ԱՇԽԱՏԱՆՔԱՅԻՆ ԳԾԱԳՐԵՐ

«ՂԱԶԱՐՅԱՆ ՇԻՆ» ՍՊԸ տնօրեն՝ Վ. Ղազարյան

Համաձայնեցված է՝

ՀՀ Գեղարքունիքի մարզի Վարսերի
Ռ.Պետրոսյանի անվան միջնակարգ
դպրոց ՊՈԱԿ-ի Տնօրեն՝ Տ. Առաքելյան

2023թ.

ՂԱԶԱՐՅԱՆ ՇԻՆ

ՀԱՅԱՍՏԱՆԻ ՀԱՆՐԱՊԵՏՈՒԹՅԱՆ
ՔԱՂԱՔԱՇԻՆՈՒԹՅԱՆ ԿՈՄԻՏԵ

ԼԻՑԵՆԶԻԱ

ՔՊԼ 16963

(լիցենզիայի համարը)

ՔԱՂԱՔԱՇԻՆԱԿԱՆ ՓԱՍՏԱԹՂԹԵՐԻ ԻՆԺԵՆԵՐԱԿԱՆ ԲԱԺԻՆՆԵՐԻ ՄՇԱԿՄԱՆ (ԲԱՑԱՌՈՒԹՅԱՄԲ ԿՈՆՍՏՐՈՒԿՏՈՐԱԿԱՆ ՄԱՍԻ, ԻՆՉՊԵՍ ՆԱԵՎ ՇԻՆԱՐԱՐՈՒԹՅԱՆ ԹՈՒՅԼՏՎՈՒԹՅՈՒՆ ՉՊԱՀԱՆՋՈՂ ԱՇԽԱՏԱՆՔՆԵՐԻ) ԳՈՐԾՈՒՆԵՈՒԹՅԱՆ

(գործունեության տեսակը)

Տրված է «15 ՓԵՏՐՎԱՐԻ 2019թ.» « ՂԱԶԱՐՅԱՆ ՇԻՆ » ՍՊԸ ԳԵՂԱՐՔՈՒՆԻՔ, ՍԵՎԱՆ, 5-ՐԴ ՄԻԿՐՈ ԹՂՄ., 16, 5

(լիցենզիան տալու ամսաթիվը, իրավաբանական անձի անվանումն ու գտնվելու վայրը
իսկ անհատ ձեռնարկատիրոջ համար ազգանունը, անունն ու բնակության վայրը)

Գործողության ժամկետը՝ ԱՆԺԱՄԿԵՏ

ՀՀ ՔԱՂԱՔԱՇԻՆՈՒԹՅԱՆ /
ԿՈՄԻՏԵԻ ՆԱԽԱԳԱՀ՝

(ստորագրություն)

Կ.Տ.

Ա. ՂՈՒԼԱՐՅԱՆ

(անուն, ազգանուն)

ԿԵԴ - Ա3-004

ԱՐՏՈՆԱԳԻՐ

ԵՐՐՈՐԴ ԴԱՍ

ԵՆԹԱԴԱՍ «Ա3»

ԱՐԴՅՈՒՆԱԲԵՐԱԿԱՆ, ԲՆԱԿԵԼԻ, ՀԱՍԱՐԱԿԱԿԱՆ ՇԵՆՔԵՐԻ ԵՎ ՇԻՆՈՒԹՅՈՒՆՆԵՐԻ ՆԱԽԱԳԾՈՒՄ

ՃԱՐՏԱՐԱԳԵՏ - ԿՈՆՍՏՐՈՒԿՏՈՐ

ԱՂԴԱԼՅԱՆ ՎԻԳԵՆ ՄԻՇԱՅԻ

Սահմանափակումներ՝ Արդյունաբերական, էներգետիկական, բնակելի և հասարակական շենքեր և շինություններ՝
մինչև երկու վերգետնյա հարկով մինչև 9մ թռիչքով,
որոնք համապատասխանում են II ռիսկայինության աստիճանին:

ՀԱՅԱՍՏԱՆԻ ՃԱՐՏԱՐԱՊԵՏՆԵՐԻ ՊԱԼԱՏ
ՆԱԽԱԳԱՀ Մ. ՄԻՆԱՍՅԱՆ

ՀՀ ՔԱՂԱՔԱՇԻՆՈՒԹՅԱՆ ԿՈՄԻՏԵԻ
ՆԱԽԱԳԱՀԻ ՊԱՐՏԱԿԱՆՈՒԹՅՈՒՆՆԵՐԸ
ԿԱՏԱՐՈՂ Ա. ԳՈՒԼԱՐՅԱՆ

ՏՐՎԱԾ Է 15.03.2019
ԱՆԺԱՄԿԵՏ

ՃԲԴ - Ա-0109

ԱՐՏՈՆԱԳԻՐ

ԲԱՐՁՐԱԳՈՒՅՆ ԴԱՍ
ԵՆԹԱԴԱՍ «Ա»

ՃԱՐՏԱՐԱՊԵՏ

ՀՈՎՍԵՓՅԱՆ ԷԴՈՒԱՐԴ ԳԱՐՈՒՇԻ

Ճարտարապետի մասնագիտական գործունեության իրականացում առանց սահմանափակումների,
բացառությամբ տարածական պլանավորման փաստաթղթերի,
պատմության և մշակույթի անշարժ հուշարձանների վերականգնման,
ամրակայման և օգտագործման նախագծերի մշակման:

ՀԱՅԱՍՏԱՆԻ ՃԱՐՏԱՐԱՊԵՏՆԵՐԻ ՊԱԼԱՏ
ՆԱԽԱԳԱՀ Մ. ՄԻՆԱՍՅԱՆ

ՀՀ ՔԱՂԱՔԱՇԻՆՈՒԹՅԱՆ ԿՈՄԻՏԵԻ
ՆԱԽԱԳԱՀԻ ՊԱՐՏԱԿԱՆՈՒԹՅՈՒՆՆԵՐԸ
ԿԱՏԱՐՈՂ Ա. ՂՈՒԼԱՐՅԱՆ

ՏՐՎԱԾ Է 15.03.2019
ԱՆԺԱՄԿԵՏ

ՀԱՅԱՍՏԱՆԻ ՀԱՆՐԱՊԵՏՈՒԹՅԱՆ

ՔԱՂԱՔԱՇԻՆՈՒԹՅԱՆ ԿՈՄԻՏԵ

ԼԻՑԵՆԶԻԱՅԻ ՆԵՐԴԻՐ

ՔՊԼ N 16963 - 1

(լիցենզիայի և ներդիրի համարները)

« ՂԱԶԱՐՅԱՆ ՇԻՆ » ՍՊԸ

(կազմակերպության անվանումը և մասնագետի անձնագրային տվյալները)

ԳՈՀԱՐ ՀՐԱՉԻԿԻ ՄԱՐՏԻՐՈՍՅԱՆ 003574464

(կազմակերպության անվանումը և մասնագետի անձնագրային տվյալները)

ԲՆԱԿԵԼԻ, ՀԱՍԱՐԱԿԱԿԱՆ, ԱՐՏԱԴՐԱԿԱՆ ՇԵՆՔԵՐԻ ԵՎ ՇԻՆՈՒԹՅՈՒՆՆԵՐԻ ՆԱԽԱԳԾԱՅԻՆ ՓԱՍՏԱԹՂԹԵՐԻ՝

ԷԼԵԿՏՐԱՄԱՏԱԿԱՐԱՐՄԱՆ, ԷԼԵԿՏՐԱԼՈՒՍԱՎՈՐՄԱՆ ՆԵՐՔԻՆ ԵՎ ԱՐՏԱՔԻՆ ՑԱՆՑԵՐ

(գործունեության ոլորտը)

22. 03. 2019թ.

(տպող ամսաթիվը)

ԳՈՐԾՈՒՆԵՈՒԹՅԱՆ ԺԱՄԿԵՏԸ՝ ԱՆԺԱՄԿԵՏ

ՀՀ ՔԱՂԱՔԱՇԻՆՈՒԹՅԱՆ
ԿՈՄԻՏԵԻ ՆԱԽԱԳԱՀ՝ (ստորագրությունը) Կ. ԿԵՐՄԻՇՅԱՆ

(անուն, ազգանուն)

Ներդիրը վավերական է լիցենզիայի առկայության դեպքում

ՀԱՅԱՍՏԱՆԻ ՀԱՆՐԱՊԵՏՈՒԹՅԱՆ

ՔԱՂԱՔԱՇԻՆՈՒԹՅԱՆ ԿՈՄԻՏԵ

ԼԻՑԵՆԶԻԱՅԻ ՆԵՐԴԻՐ

ՔՊԼ N 16963 - 2

(լիցենզիայի և ներդիրի համարները)

« ՂԱԶԱՐՅԱՆ ՇԻՆ » ՍՊԸ

(կազմակերպության անվանումը և մասնագետի անձնագրային տվյալները)

ՎԱԼԵՐԻԿ ԷԴԻԿԻ ՂԱԶԱՐՅԱՆ 000998328

(կազմակերպության անվանումը և մասնագետի անձնագրային տվյալները)

ԲՆԱԿԵԼԻ, ՀԱՍԱՐԱԿԱԿԱՆ, ԱՐՏԱԴՐԱԿԱՆ ՇԵՆՔԵՐԻ ՈՒ ՇԻՆՈՒԹՅՈՒՆՆԵՐԻ ՆԱԽԱԳԾԱՅԻՆ ՓԱՍՏԱԹՂԹԵՐԻ՝

ԶՐԱՄԱՏԱԿԱՐԱՐՄԱՆ ԵՎ ԶՐԱՀԵՌԱՑՄԱՆ ՆԵՐՔԻՆ ԵՎ ԱՐՏԱՔԻՆ ՑԱՆՑԵՐ

(գործունեության ոլորտը)

15. 02. 2019թ.

(տալու ամսաթիվը)

ԳՈՐԾՈՒՆԵՈՒԹՅԱՆ ԺԱՄԿԵՏԸ՝ ԱՆԺԱՄԿԵՏ

ՀՀ ՔԱՂԱՔԱՇԻՆՈՒԹՅԱՆ
ԿՈՄԻՏԵԻ ՆԱԽԱԳԱՀ՝

(ստորագրությունը)

Կ.Տ

Ա. ՂՈՒԼԱՐՅԱՆ

(անուն ազգանուն)

Ներդիրը վավերական է լիցենզիայի առկայության դեպքում

Աշխատանքային գծագրերի անվանացանկ

Հ/Հ	ԱՆՎԱՆՈՒՄԸ	ԹԵՐԹ
1	Ընդհանուր տվյալներ	1
2	Տեղում արված ֆոտոլուսանկարներ	2
3	Քանդման և վերանորոգման աշխատանքների ամփոփագիր	3
4	Փաստացի իրավիճակի հատակագիծ Մ 1:100	4
5	Վերանորոգման հատակագիծ Մ 1:100	5
6	Բացվածքները պարփակող տարրերի ամփոփագիր	6
7	Հատակների հատակագիծ Մ 1:100	7
8	Հատակի յուղաներկման հատակագիծ Մ1:100	8
9	Առաստաղների հատակագիծ Մ 1:100	9
10	Պատերի հատակագիծ Մ 1:100	10
11	Լուսավորության հատագիծ Մ 1:100	11
12	Ձրամատակարարման և կոյուղու հատակագիծ Մ 1:50	12
13	Խրամուղու քանդման լայնական կտրվածք, ջրագծի միացման հանգույց, Կոյուղագծի երկայնական և լայնական կտրվածքներ	13
14	Կոյուղու D=1.0մ հավաքովի ե/բ կլոր հորի շինարարական լուծումներ	14
15	Հակահրդեհային ազդարարման համակարգ: Ընդհանուր դրույթներ	15
16	Սարքավորումների և նյութերի մասնագիր	16
17	Պայմանական նշանակումներ: Մալուխային մատյան	17
18	Հարկի հատակագիծ հրդեհի ազդարարման համակարգով Մ 1:100	18
19	Հրդեհի ազդարարման համակարգի կառուցվածքային սխեմա	19
20	Սարքավորումների միացման տիպային սխեմաներ	20

ԲԱՑԱՏՐԱԳԻՐ

Սույն աշխատանքային նախագիծը մշակվել է ՀՀ Գեղարքունիքի մարզի Վարսերի Ռ.Պետրոսյանի անվան միջնակարգ դպրոց, ՊՈԱԿ-ի պատվերով:

Մշակված աշխատանքային նախագծի հիմք է հանդիսացել տեղում կատարված ուսումնասիրությունները, չափագրման աշխատանքները, պատվիրատուի հետ համատեղ կայացված որոշումները:

Համաձայն կատարված ուսումնասիրությունների, նախագծով իրականացվել են հետևյալները.

1. Փայտե լուսամուտների և դռների քանդում
2. Պատերից գաջե շերտի քանդում
3. Առաստաղից գաջե շերտի քանդում
4. Հատակների քանդում
5. Շին.աղբի հավաքում և տեղափոխում
6. Բացվածքների փակում թեթև բետոնե բլոկներով 400x200x200
9. Մետաղապլաստե դռների և լուսամուտների տեղադրում
10. Առաստաղների հարդարանքի իրականացում
11. Պատերի հարդարանքի իրականացում
12. Հատակների իրականացում
13. Ներտարածքային լուսավորության ցանցի մոնտաժում
14. Ձրամատակարարման և կոյուղու արտաքին և ներիքն համակարգի իրականացում

Շինարարական աշխատանքներում ներգրավված բոլոր անձանց անհրաժեշտ է ծանոթացնել անվտանգության կանոններին:

Նախագծում բոլոր չափերը ներկայացված են միլիմետրերով:

№ Հ/Հ	Աշխատանքների անվանումը	Աշխատանքների կատարման ժամանակացույց (Աշխատանքային ամիսներ)		
		1	2	3
	Նախապատրաստական փուլ			
1	Պատվիրատուի կողմից շին. հրապարակի ակտի ընդունում: Կապալառուի և պատվիրատուի կողմից օբյեկտի համար պատասխանատու ներկայացուցիչների նշանակում:			
	Հիմնական փուլ			
1	Քանդման աշխատանքներ			
2	Շին. աղբի մաքրում և հավաքում			
3	Վերանորոգման աշխատանքներ			
4	Թերությունների վերացման և բարեկարգման աշխատանքներ			
	Կողմերի կողմից հանձնման-ընդունման ակտի ստորագրում			

Հավելված

1. Շինարարական աշխատանքները կատարելու համար պահանջվում է հետևյալ լիցենզիան.
   Շինարարության իրականացում ըստ քաղաքաշինության հետևյալ ոլորտի. Բնակելի, հասարակական և արտադրական

Շինարարական աշխատանքներն իրականացվում են 2 փուլով՝

ԱՌԱՋԻՆ ---- Նախապատրաստական փուլ
ԵՐԿՐՈՐԴ ---- Հիմնական փուլ

Քանդված զանգվածը պետք է ամեն օր հեռացվի շինարարական հրապարակից, թույլ չտալով դրանց կուտակումներ շինարարական հրապարակում:

Շինարարական աղբի տեղափոխումն իրականացվում է ինքնաթափով, վերնամասն ամբողջովին ծածկած բրեզենտյա ծածկոցով:

Փոփոխություն	Ամիս/ամսաթիվ	Դիտողություն	Հեղինակ	Ստուգեց
ԵՐԵՎԱՆ 2023թ.		Պատվիրատու՝ ՀՀ Գեղարքունիքի մարզի Վարսերի Ռ.Պետրոսյանի անվան միջնակարգ դպրոց ՊՈԱԿ		
		Նախագծա-նախահաշվային փաստաթղթերի մշակման աշխատանքներ		
Տնօրեն	Վ.Ղազարյան	Մարզահիմքի վերանորոգման աշխատանքներ	Աշխատանքային նախագիծ	
Նախագծեց	Ֆ.Ղարիբյան			
		Ընդհանուր տվյալներ	Բաժին - ԱՇ	
			Թերթ	Թերթեր
			1	20

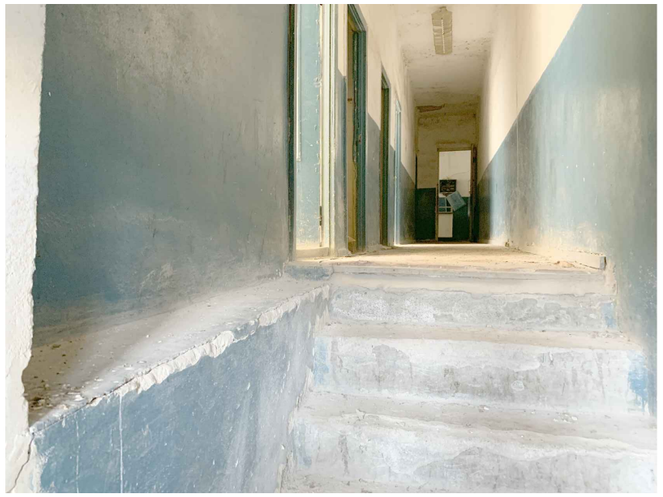

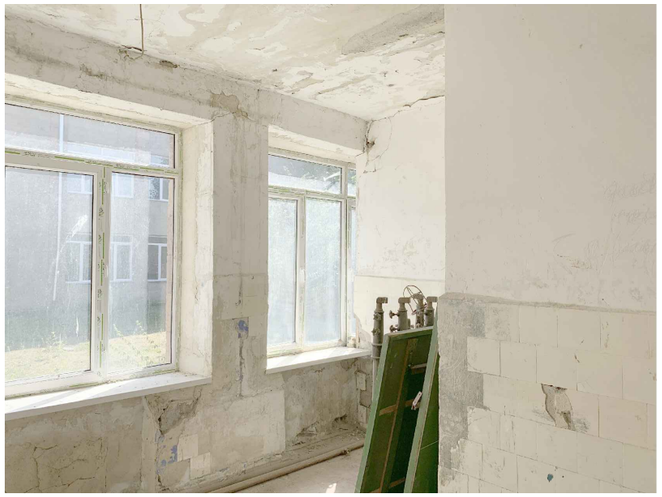

Փոփոխություն	Ամիս/ամսաթիվ	Դիտողություն	Հեղինակ	Ստուգեց
ԵՐԵՎԱՆ 2023թ.		Պատվիրատու՝ ՀՀ Գեղարքունիքի մարզի Վարսերի Ռ.Պետրոսյանի անվան միջնակարգ դպրոց ՊՈԱԿ		
		Նախագծա-նախահաշվային փաստաթղթերի մշակման աշխատանքներ		
Տնօրեն	Վ.Ղազարյան	Մարզահիմի վերանորոգման աշխատանքներ	Աշխատանքային նախագիծ	
Նախագծեց	Ֆ.Ղարիբյան			
		Տեղում արված ֆոտոլուսանկարներ	Բաժին - ՃՇ	
			Թերթ	Թերթեր
			2	20

<<	Աշխատանքի անվանումը	Չափման միավորը	Ծավալը
1	3	4	5
	Քանդման աշխատանքներ		
1	Պատերից և շեպերից գաջե սվաղի քանդում 30մմ հաստության	մ2	680
2	Առաստաղի գաջի շերտի քանդում 30մմ հաստության	մ2	335
3	Մանրատախտակե հատակների քանդում	մ2	156,0
5	Փայտե վահանակների քանդում	մ2	18,0
6	Փայտե հատակների քանդում լաքաների հետ միասին	մ2	15,0
7	Կերամիկական և բետոնե սալիկներով հատակների քանդում	մ2	131,0
8	Բետոնե հարթաշերտի քանդում 50մմ հաստության	մ2	296,0
9	Փայտե ներքին դռների քանդում	մ2	41
10	Փայտե շրջանակով վիտրաժների քանդում	մ2	87
11	Կերամիկական լվացարանի ապամոնտաժում	հատ	2
12	Ասիական զուգարանակոնքի ապամոնտաժում տարաների հետ միասին	հատ	2
13	Կոյուղու թուջե խողովակների ապամոնտաժում Ø100մմ	մ	12
14	Նույնը Ø50մմ	մ	8
15	Պողպատե խողովակների ապամոնտաժում Ø20մմ	մ	25
16	Թուջե հոսակների ապամոնտաժում Ø50մմ	հատ	2
17	Քանդման արդյունքում առաջացած և տեղում առկա շին աղբի մաքրում ու դուրս բերում շենքից	տն	140
18	Նույնի ձեռքով բարձում ա/ինքնաթափ	տն	140
19	Նույնի աղբի տեղափոխում 3կմ	տն	140
	Բացվածքներ		
1	Բացվածքների փակում թեթև բետոնե բլոկներով 400x200x200	մ³	10
2	Մ/պլ,սպիտակ, խուլ դռների տեղադրում փականով և բռնակով պրոֆիլ հայկական	մ²	41,00
3	Մետաղապլաստե, բլոկով, սպիտակ, 60մմ հաստ., թափանցիկ ապակեփաթեթով 4+4մմ, հայկական պրոֆիլ, բացվող լուսամուտների տեղադրում,բարդ փականով	մ²	6,00
4	Մետաղապլաստե, բլոկով, սպիտակ, 60մմ հաստ., թափանցիկ ապակեփաթեթով 4+4մմ, հայկական պրոֆիլ, չբացվող լուսամուտների տեղադրու	մ²	22,00
5	Մետաղական ճաղաշարի պատրաստում և տեղադրում	տ	0,050
6	Ուղղանկյուն կտրվածքի մետաղական խողովակ 40x40x2	մ	9,2
7	Ուղղանկյուն կտրվածքի մետաղական խողովակ 20x20x2	մ	25,0
8	Մետաղական տարրերի երկշերտ յուղանկարում	մ²	4,0
	Հարդարման աշխատանքներ Հատակներ		
1	Հատակի ց/ա շերտի պատրաստում 3Բթ150x150մմ ամրանային ցանցով 50մմ հաստության	մ²	304,0
2	Փայտյա հատակների կառուցում 50մմ հաստությամբ՝ներառյալ փայտատաշեղային սալերը	մ²	156,0
3	Փայտյա շրիշակների տեղադրում	մ	55,0
4	Փայտյա հատակների հղկաթղթում բարձր որակի	մ²	156,0
5	Փայտե հատակների երկշերտ յուղաներկում	մ²	156
6	Պրեսգրանիտե սալիկներով հատակի իրականացում սոսընձային շերտով,չսահող	մ²	140,0
7	Բարձրորակ կերամիկական սալիկներով հատակի իրականացում սոսընձային շերտով,չսահող	մ²	7,2
8	Պրեսգրանիտե սալիկներով շրիշակների իրականացում սոսընձային շերտով h=10սմ	մ²	15
	Պատեր, Առաստաղ		
1	Մարգագաիլիձի պատերի բարձրորակ ց/ավազե հարթեցնող շերտի իրականացում 30մմ հաստությամբ ամրանային ցանցով,h=2մ,ամրանացանց Բp3,150x150մմ	մ²	110,0
2	Պատերի սվաղ գաջե շաղախով բարելավված որակի	մ2	570,0
3	Առաստաղների սվաղ գաջե շաղախով բարելավված որակի	մ2	335,0
4	Առաստաղի ծեփամածկում գիպսային և կավճային մածիկով և ներկում լատեքսային ներկով	մ²	335
5	Պատերի ծեփամածկում գիպսային և կավճային մածիկով ու երկշերտ յուղաներկում,h=1.5-2մ	մ²	300
6	Պատերի և շեպերի ծեփամածկում գիպսային և կավճային մածիկով ու ներկում բարձրորակ լատեքսային ներկով	մ²	380
7	Պատերի բարձրորակ ց/ավազե հարթեցնող շերտի իրականացում 30մմ հաստությամբ	մ²	42,0
8	Պատերի երեսապատում բարձրորակ կերամիկական սալիկներով	մ²	42,0
9	Գույքային տախտակամածի տեղադրում և քանդում	մ²	100
10	Պատուհանների վրա ցանցերի տեղադրում (նյութը կապրոն/պոլիպրոպիլեն,միջցանցային հեռավորությունը 100x100մմ,ցանցալարի հաստությունը 3մմ)	մ²	40
11	Բացվածքների արտաքին մակերեսների սվաղ ց/ավազե շաղախով,դրսից	մ²	50,0
12	Ամրանացանց ВР d=3,0մմ, բջիջը 150x150մմ	մ²	50,0
13	Բացվածքների արտաքին մակերեսների ներկում ճակատային ներկով,ծեփամածկմամբ,երկու շերտ	մ²	50

	Ջրամատակարարման և ջրահեռացման համակարգի մոնտաժում		
1	Խրամուղու և փոսորակի մշակում էքսկավատորով III կարգի գրունտներում,բարձելով ա/մ տեղափոխելով 3 կմ	մ3	12,1
2	Խրամուղու և փոսորակի մշակում էքսկավատորով III կարգի գրունտներում, կողալիցքով	մ3	33
3	Խրամուղու և փոսորակի մշակում ձեռքով III կարգի գրունտներում, կողալիցքով	մ3	8
4	Ավազի նախաշերտ h=10սմ	մ3	2,9
5	Ավազի պաշտպանիշ շերտ h=de+15սմ	մ3	9,2
6	Խրամուղու ետլիցք կողալիցքի մշակված գրունտներից տոփանումով	մ3	33
7	Պոլիէթիլենե de150,SN8 տիպի ծալքավոր խողովակների մոնտաժում խրամուղիներում փորձարկումով	մ	40
8	Բետոնե նախապատրաստական շերտի կառուցում В7,5 դասի բետոնով	մ3	0,6
9	Կողուղու դիտահորերի մոնտաժում հավաքովի ե/բ էլեմենտներից	մ3	2,2
10	Թուջե կափարիչ Т տիպի,տեղադրումով	հատ	2
11	Մետաղական ելարան	կգ	17
12	Ե/բ հորի միավորող էլեմենտներ	կգ	13
13	Մետաղական տարրերի երկշերտ ներկում	կգ	2
14	Պոլիպրոպիլենային խողովակի մոնտաժում ձևավոր մասերով սառը ջրի համար Ø25x2,3մմ	գմ	18
15	de25 եռակցվող խողովակների լվացում,ախտահանում	կմ	0,018
16	Պոլիէթիլենե խամութային անցում de75/25	հատ	1
17	Ասիական զուգարանակոնքերի տեղադրում տակառիկով,սիֆոնով	հատ	2
18	Կերամիկական լվացարանի տեղադրում սիֆոնով	հատ	2
19	Պոլիպրոպիլենային խողովակի մոնտաժում ձևավոր մասերով սառը ջրի համար Ø20x1,9մմ	գմ	5
20	Պոլիպրոպիլենային խողովակի ձևավոր մասեր Ø20	հատ	8
21	Կոյուղու պոլիպրոպիլենե խողովակների մոնտաժ Φ110 ձևավոր մասերով	գմ	6
22	Կոյուղու պոլիպրոպիլենե խողովակների մոնտաժ Φ50 ձևավոր մասերով	գմ	6
23	Պոլիպրոպիլենե ձևավոր մասեր կոյուղու համար Ø110	հատ	5
24	Պոլիպրոպիլենե ձևավոր մասեր կոյուղու համար Ø50	հատ	7
25	Հոսակի տեղադրում Ø50	հատ	2
26	Լվացարանի ծորակ	կոմպ	2
27	Գնդային փական Ø20	հատ	5
28	Խողովակի պատի հետ ամրացման դետալ d=20մմ	հատ	10
29	Անցքերի բացում առաստաղներում	հատ	1
30	Անցքերի բացում պատերում	հատ	4
31	Նույնի անցքի փակում	մ3	0,1
32	Ջրամատակարարման համակարգի հիդրավլիկ փորձարկում	մ	13
33	Ջրահեռացման համակարգի հիդրավլիկ փորձարկում	մ	12
34	Պատի օդափոխիչ 16վտ հզորությամբ	հատ	2
35	Օդափոխության ժաղավանդակների մոնտաժում 150x150	հատ	2
36	Անցքերի բացում պատերում	հատ	2
37	Նույնի անցքի փակում	մ3	0,1
38	Օդատար պոլիէթիլենե խողովակից Ø100	մ	1
	Էլեկտրամատակարարման մոնտաժային աշխատանքներ		
1	Լուսավորության վահանակ 24 մոդուլի	լր-գմ	1,0
2	Ավտոմատ անջատիչ միաբևեռ, 220Վ 16Ա	հատ	2,0
3	Ավտոմատ անջատիչ միաբևեռ, 220Վ 25Ա	հատ	2,0
4	Ավտոմատ անջատիչ միաբևեռ, 220Վ 40Ա	հատ	1,0
5	Հաղորդալար պղնձե մեկուսացված բաժանիչ հիմքով ՊՊՆՇ-3x4 փակ էլ.հաղորդման գծերի համար	գմ	70
6	Հաղորդալար պղնձե մեկուսացված բաժանիչ հիմքով ՊՊՆՇ-3x2,5 փակ էլ.հաղորդման գծերի համար	գմ	50
7	Հաղորդալար պղնձե մեկուսացված բաժանիչ հիմքով ՊՊՆՇ-2x2,5 փակ էլ.հաղորդման գծերի համար	գմ	250
8	Պատի LED լույսեր,1200x180x40,60Վտ,պաշտպանիչցանցով	հատ	7
9	Առաստաղային LED լուսատուների տեղադրում 220Վ, 595x595,36Վտ	հատ	7
10	Առաստաղային LED լուսատուների տեղադրում 220Վ,20x20,18Վտ	հատ	19
11	ՊՎՔ ճկախողովակ Φ20	մ	370
12	Անջատիչ մեկստեղանի նորմալ տարբերակի միաբևեռ, թաքնված տեղադրման համար 220Վ, 6Ա	հատ	9
13	Անջատիչ երկստեղանի նորմալ տարբերակի միաբևեռ, թաքնված տեղադրման համար 220Վ, 6Ա	հատ	1
14	Միաբևեռ խրոցակային վարդակ 220Վ, 6Ա հողանցման կոնտակտով տուփով	հատ	14
15	Տուփ անջատիչների և վարդակների համար	հատ	24,0
16	Ճարմանդ հաղորդալարերի ամրակապման համար	հատ	500,0
17	Բաժանարար տուփ	հատ	5
18	Մալուխի միացման ագույց	հատ	1,0
19	Ակոսների պատրաստում 50x50մմ մալուխների անցկացման համար	գմ	200
20	Ակոսների փակում գաջե շաղախով	մ2	10,0

	Հրդեհի ազդարարման համակարգ		
1	Հրդեհի ազդարարման ընդունիչ-հսկիչ սարք 2 գոտու համար, հասցեական	կ-տ	1,0
2	Ծխի ազդասարք օպտոէլեկտրոնային, անալոգային - հասցեական	հատ	22,0
3	Ձեռքով գործարկման ազդասարք էլեկտրակոնտակտային, հասցեական, կարճ միացման մեկուսիչով	հատ	4,0
4	Ձայնային ազդասարք 12Վ	հատ	4,0
5	Լուսային ազդասարք "Ելք" 12Վ	հատ	4
6	Երկրորդական էլեկտրասնուցման աղբյուր, հասցեական ИВЭПР 12/2 RS-R3 2*12 БР	հատ	1
7	Կուտակիչ մարտկոց 12Վ, 12Ա*ժ	հատ	2
8	Հեռահար հաղորդման սարք	հատ	1
9	GSM մոդուլ	հատ	1
10	Շլեյֆի մեկուսիչ (изолятор шлейфа)	հատ	1
11	Լուսային ազդասարք, ցանցային հասցեական "Վազող մարդ + սլաք դեպի աջ"	հատ	1
12	Լուսային ազդասարք, ցանցային հասցեական "Վազող մարդ + սլաք դեպի աջ"	հատ	3
13	Համակարգի փորձարկում և կարգաբերում	համակարգ	1
14	Միացում ԱԻՆ համակարգին	համակարգ	1
15	Պղնձե մալուխ, կրակ չտարածող և սակավածուխ մեկուսացումով, 2*2*0.2մմ²	100մ	1,5
16	Պղնձե մալուխ, կրակ չտարածող և սակավածուխ մեկուսացումով, ուժային 2*2.5մմ² ВВГ	100մ	0,65
17	Պղնձե մալուխ, կրակ չտարածող և սակավածուխ մեկուսացումով, ուժային 2*1.5մմ² ВВГ	100մ	1,25
18	Պղնձե մալուխ,կապի 4*2*0,51	100մ	0,1

Փոփոխություն	Ամիս/ամսաթիվ	Դիտողություն	Հեղինակ	Ստուգեց
ԵՐԵՎԱՆ 2023թ.		Պատվիրատու՝ ՀՀ Գեղարքունիքի մարզի Վարսերի Ռ.Պետրոսյանի անվան միջնակարգ դպրոց ՊՈԱԿ		
		Նախագծա-նախահաշվային փաստաթղթերի մշակման աշխատանքներ		
Տնօրեն	Վ.Ղազարյան	Մարզահիլիձի վերանորոգման աշխատանքներ	Աշխատանքային նախագիծ	
Նախագծեց	Ֆ.Ղարիբյան			
		Քանդման և վերանորոգման աշխատանքների ամփոփագիր	Բաժին - ՃՇ	
			Թերթ	Թերթեր
			3	20

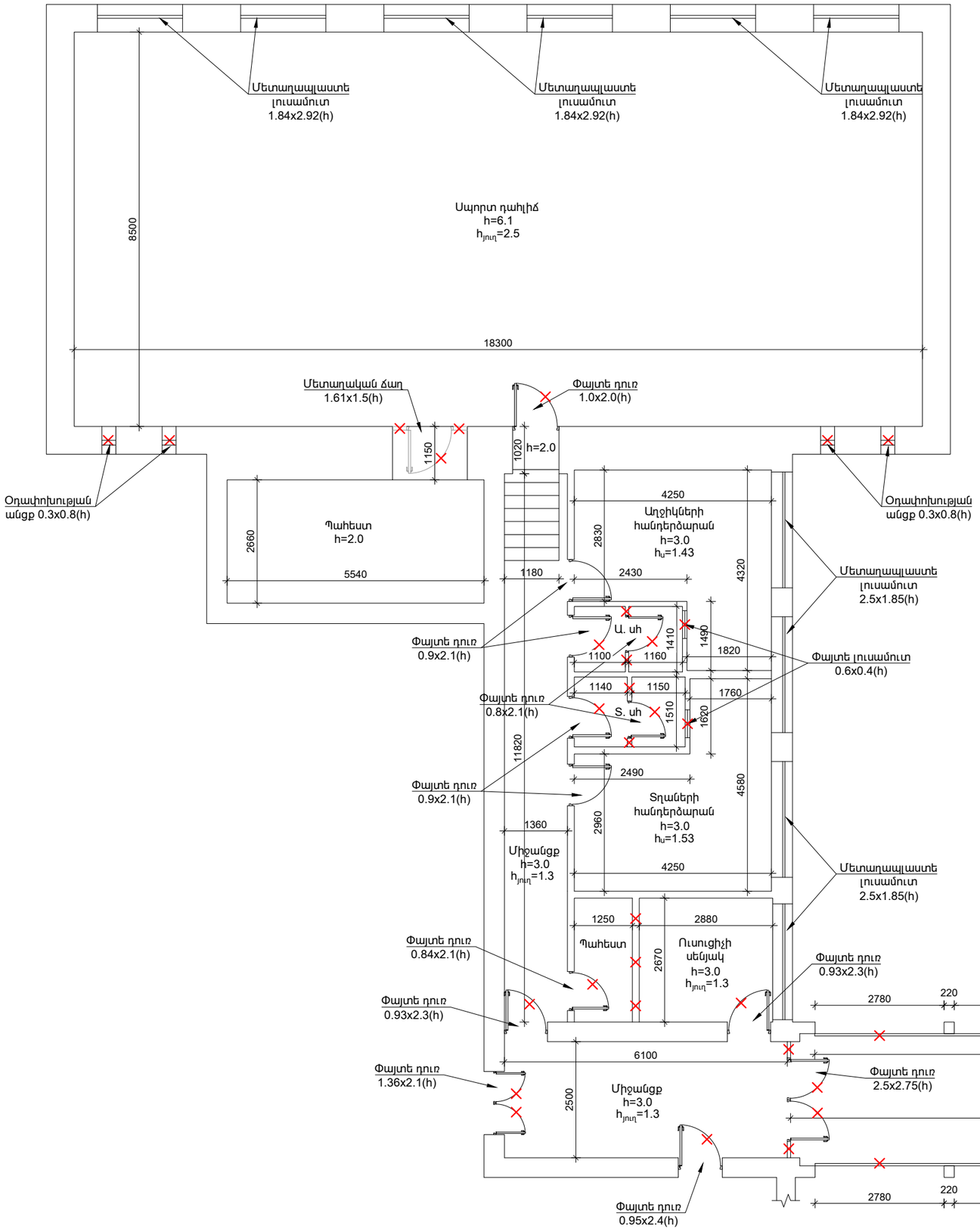

ՊԱՅՄԱՆԱԿԱՆ ՆՇԱՆՆԵՐ

Քանդվող տեղամաս

Փոփոխություն	Ամիս/ամսաթիվ	Դիտարկություն	Հերիակ	Ստուգեց			
	ԵՐԵՎԱՆ 2023թ.	Պատվիրատու. ՀՀ Գեղարքունիքի մարզ Վարդենիսի համայնքապետարան		Համայնքապետարանի շենքի վերակառուցում			
		Նախագծանախահաշվային փաստաթղթերի մշակում					
Տնօրեն	դրամեկամ. Դ. Ղազարյան	Սարգսյան Գ. Ֆ.	Սարգսյան Ս. Ա.	Սարգսյան Ս. Ա.	Աշխատանքային նախագիծ		
					Փաստաթղթի հատակագիծ U1:100	Բաժին - ՃՀ	
						Թերթ	Թերթերի
						4	20

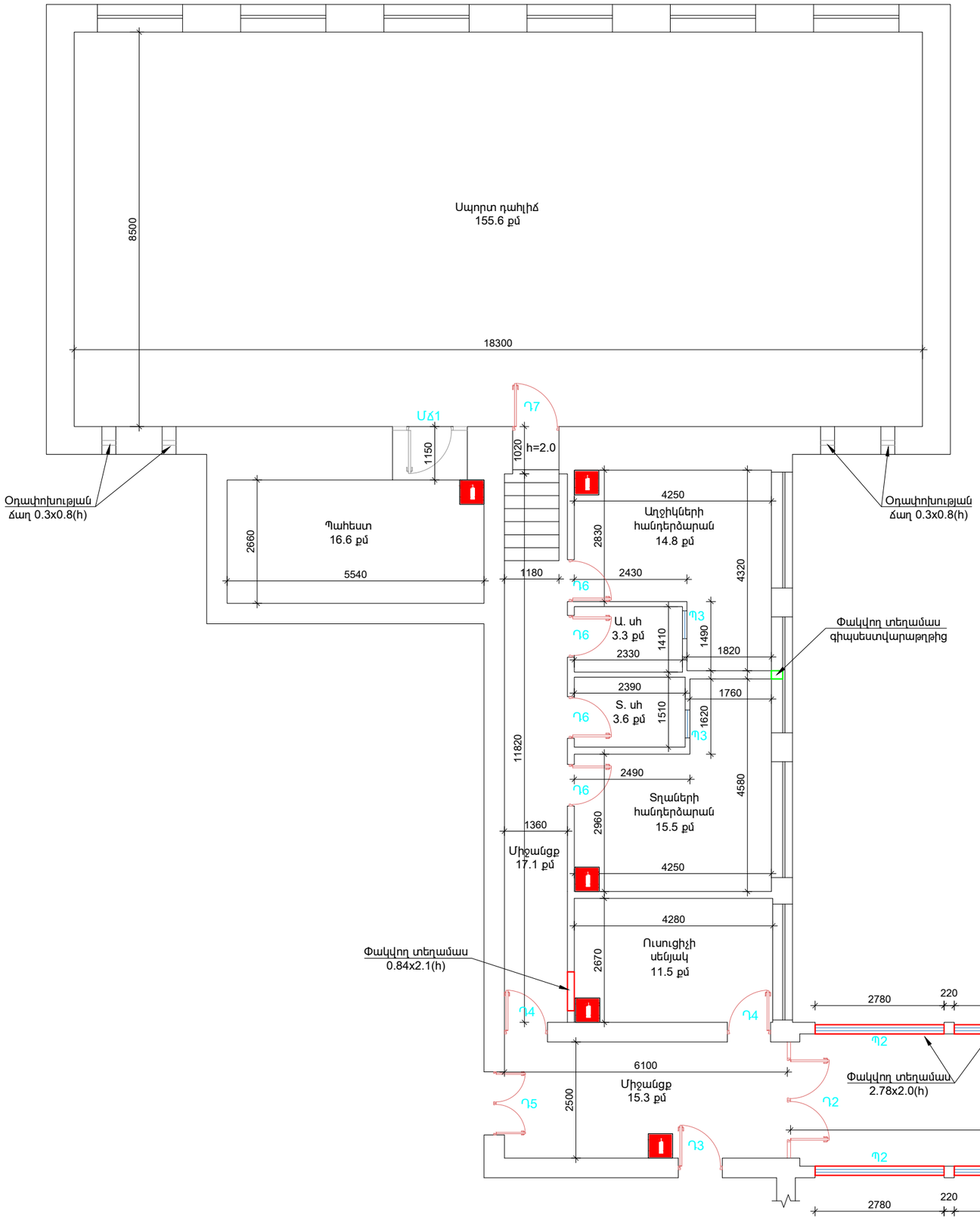

ՊԱՅՄԱՆԱԿԱՆ ՆՇԱՆՆԵՐ

Դ-1 — Նոր տեղադրվող մետաղապլաստե դուռ

Պ-2 — Նոր տեղադրվող մետաղապլաստե լուսամուտ

Կրակմարիչ

Թեթև բետոնե բլոկե միջնորմների կառուցում 400x200x200

Փոփոխություն	Անուն/ստորագրություն	Դիտողություն	Հեղինակ	Ստուգեց		
ԵՐԵՎԱՆ 2023թ.		Պատվիրատու՝ ՀՀ Գեղարքունիքի մարզի Վարդենիսի համայնքապետարան		Համայնքապետարանի նոր վարչական մասնաշենքի կառուցում		
		Նոր մասնաշենքի հիմնանորոգում և ընդլայնում		Աշխատանքային նախագիծ		
ՊՈՒԱԿ				Սպորտահանդեսային դահլիճ		
ՏՀՕՊԵ	Դ. Ղուտանյան			Բաժին - ՃՇ		
Ղեկավարող	Ֆ. Մելիքյան			Վերանորոգման հատակագիծ Մ1:100	Թերթ	Թերթերի
	Գրիգորյան				5	20

Մետաղապլաստե լուսամուտ
Պ1(4հատ)

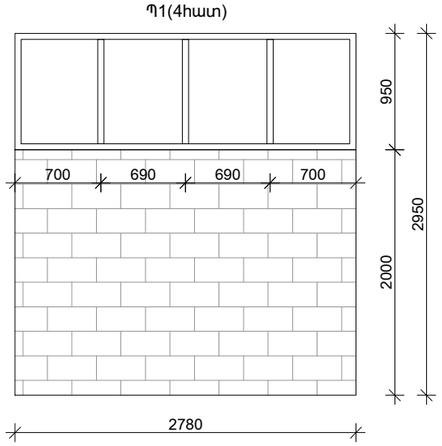

Մետաղապլաստե լուսամուտ
Պ2(4հատ)

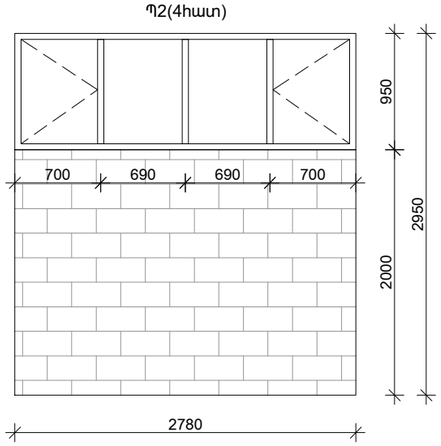

Մետաղապլաստե լուսամուտ
Պ3(2հատ)

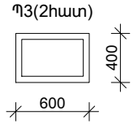

Մետաղապլաստե դուռ
Դ1(2հատ)

Մետաղապլաստե լուսամուտ
Պ1(2հատ)

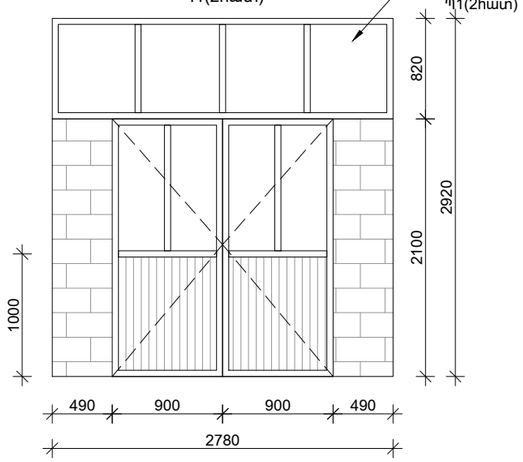

Մետաղապլաստե դուռ
Դ2(2հատ)

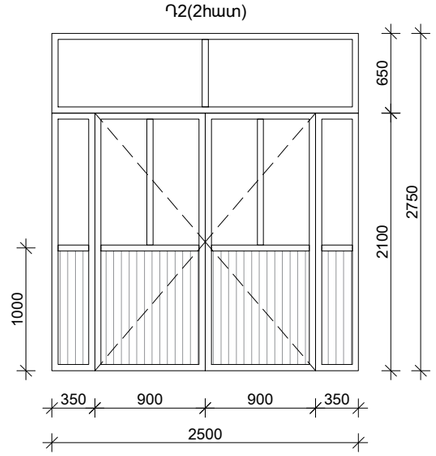

Մետաղապլաստե դուռ
Դ3(1հատ)

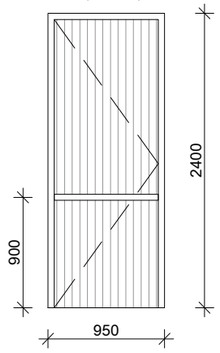

Մետաղապլաստե դուռ
Դ4(2հատ)

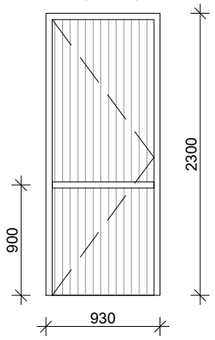

Մետաղապլաստե դուռ
Դ5(1հատ)

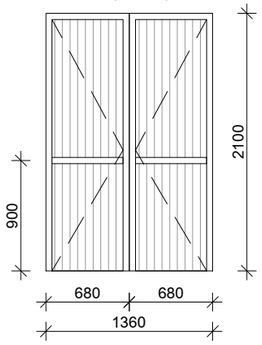

Մետաղապլաստե դուռ
Դ6(4հատ)

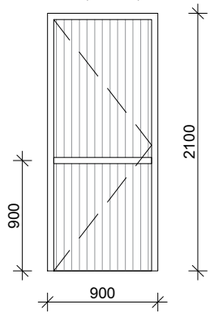

Մետաղապլաստե դուռ
Դ7(1հատ)

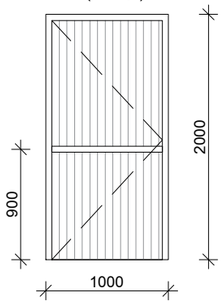

Բացվածքները պարփակող տարրերի ամփոփագիր

Դիրքի մակնիշ	Նշանակումը	Չափերը (bxh)մմ	Քանակը (հատ)	Բացվող մասի մակերեսը (քմ)	Չբացվող մասի մակերեսը (քմ)	Ծանոթություն
1	2	3	4	5	6	7
Դ-1	Արտաքին	1800x2100 (h)	2	7.6		Մետաղապլաստ
Դ-2	Ներքին	2500x2750 (h)	2	13.8		Մետաղապլաստ
Դ-3	Ներքին	950x2400 (h)	1	2.3		Մետաղապլաստ
Դ-4	Ներքին	930x2300 (h)	2	4.4		Մետաղապլաստ
Դ-5	Ներքին	1360x2100 (h)	1	3.0		Մետաղապլաստ
Դ-6	Ներքին	900x2100 (h)	4	7.6		Մետաղապլաստ
Դ-7	Ներքին	1000x2000 (h)	1	2.0		Մետաղապլաստ
		Ընդհամենը	13	41.0		
Պ-1	Արտաքին	950x2780 (h)	6		17.1	Մետաղապլաստ
Պ-2	Արտաքին	950x2780 (h)	4	6.0	4.4	Մետաղապլաստ
Պ-3	Արտաքին	600x400 (h)	2		0.5	Մետաղապլաստ
		Ընդհամենը	13	6.0	22.0	
Մ-1	Միջնորմ	2780x2000 (h)	8	45.0		Թեթև բետոնե բլոկ 400x200x200
Մ-2	Միջնորմ	490x2100 (h)	2	2.0		
		Ընդհամենը	10	47.0		

Միջնորմի իրականացման հատակագիծ Մ 1:25

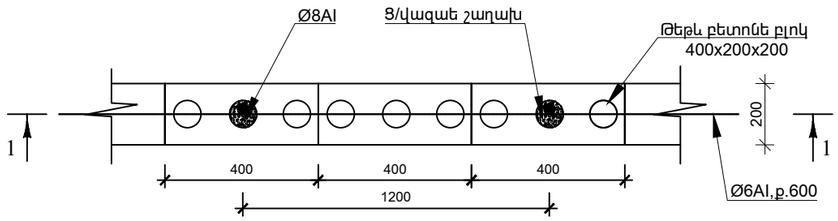

Կտրվածք 1-1 Մ 1:25

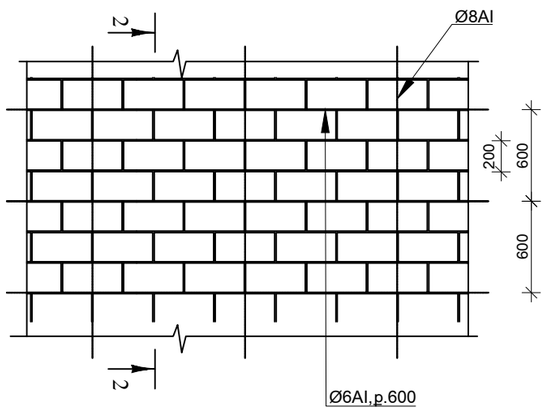

Կտրվածք 2-2 Մ 1:25

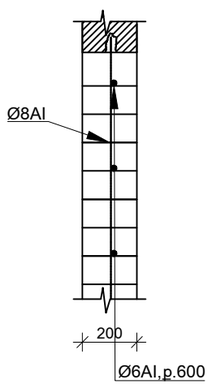

Մետաղական ճաղ
Մճ1(1հատ)

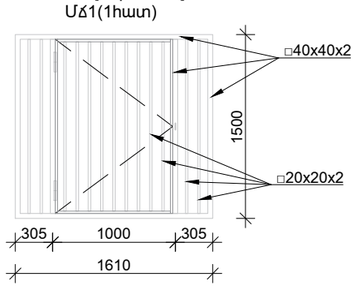

Մետաղակա ճաղի իրականացման ամփոփագիր

դիրք	Անվանում	Չափման միավորը	Քանակ	Ծանոթություն
1	□40x40x2	գծմ	9,200	
2	□20x20x2	գծմ	25,000	
3	Ծխնի	հատ	2,000	

Ծանոթություն

1. Նախքան դռների և լուսամուտների պատրաստելը կատարել վերջնական չափում
2. Վերջնական ճշտել վերջիններիս որակի, բացվող մասի ուղղությունների, ձևի, գույնի, տեսքի և այլնի մասին
3. Դռները, լուսամուտները և պատուհանագոգերը տեղադրել նախկինում տեղադրվածի նմանությամբ

Փոփոխություն	Ամիս/ամսաթիվ	Դիտողություն	Հեղինակ	Ստուգեց
ԵՐԵՎԱՆ 2023թ.		Պատվիրատու՝ ՀՀ Գեղարքունիքի մարզի Վարսերի Ռ.Պետրոսյանի անվան միջնակարգ դպրոց ՊՈԱԿ		
		Նախագծա-նախահաշվային փաստաթղթերի մշակման աշխատանքներ		
Տնօրեն	Վ.Ղազարյան	Մարզահիմքի վերանորոգման աշխատանքներ	Աշխատանքային նախագիծ	
Նախագծեց	Ֆ.Ղարիբյան			
		Բացվածքները պարփակող տարրերի ամփոփագիր	Բաժին - ՃՇ	
			Թերթ	Թերթեր
			6	20

Հատակների հատակագիծ Մ1:100

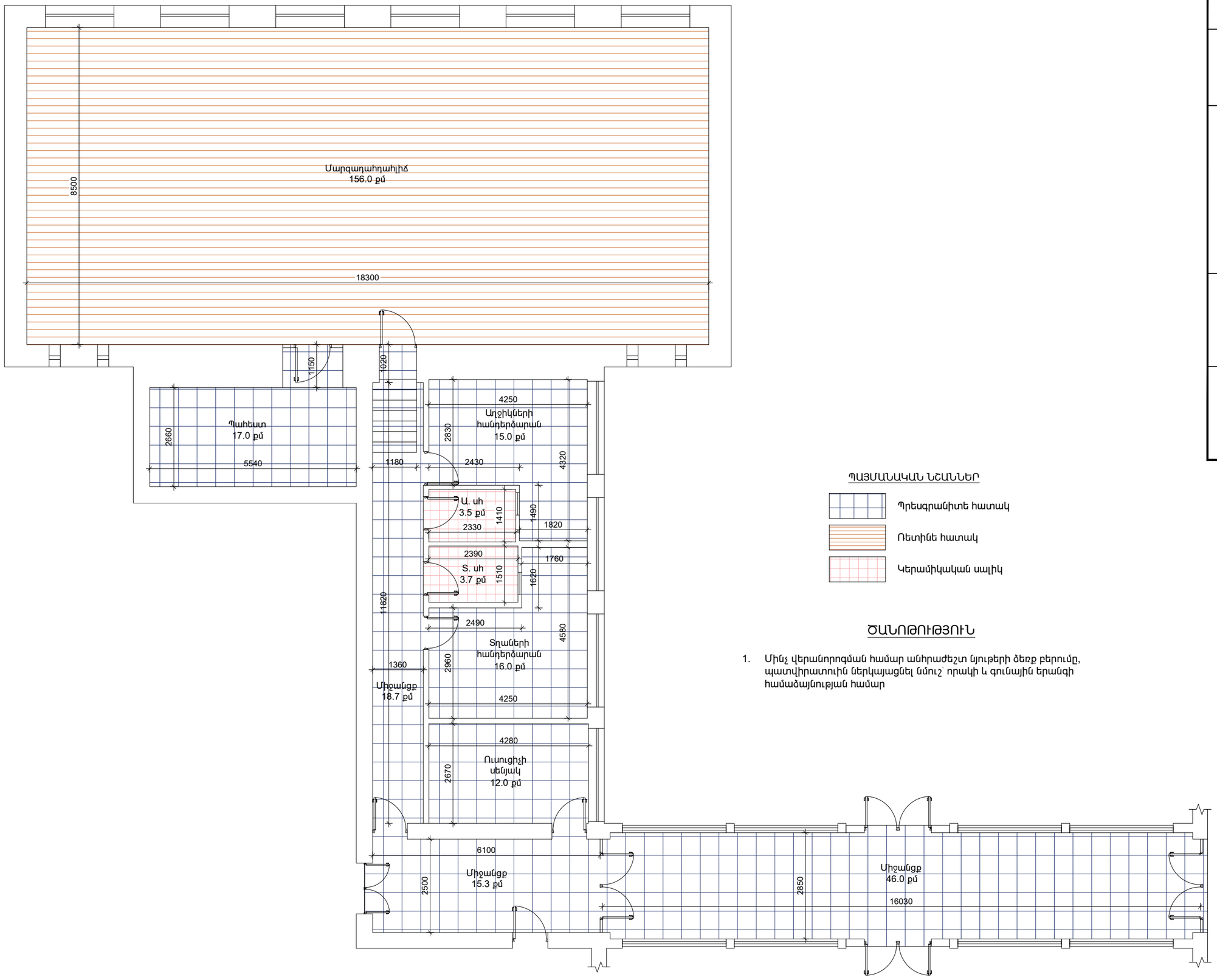

ՊԱՅՄԱՆԱԿԱՆ ՆՇԱՆՆԵՐ

- Պրեսգրանիտե հատակ
- Ռետինե հատակ
- Կերամիկական սալիկ

ԾԱՆՈԹՈՒԹՅՈՒՆ

1. Մինչ վերանորոգման համար անհրաժեշտ նյութերի ձեռք բերումը, պատվիրատուին ներկայացնել նմուշ որակի և գունային երանգի համաձայնության համար

Փոփոխություն	Անուն/ստորագրություն	Դիտողություն	Հերթակ	Ստուգեց	
ԵՐԵՎԱՆ 2023թ.		Պատվիրատու՝ ՀՀ Գեղարքունիքի մարզի Վարդենիսի համայնքապետարան		Պետրոսյանի Ռ.	
		Նախագծագուշակային փուլ			
ՏՇՕՏԵՍ	դրամկամ. Դ.	դրամեկամ. Ֆ.	Մարզադահլիճ ներքին էլեկտրաէներգետիկ համակարգերի	Աշխատանքային գծագրեր	
Ղեկավարող	ճեղքամոլոր		Սարքավորումների դրդիչների միացման գծագիր		
				Բաժին - ՃՇ	
			Հատակների հատակագիծ Մ1:100	Թերթ	Թերթերի
				7	20

Հատակի յուղաներկման հատակագիծ Մ1:100

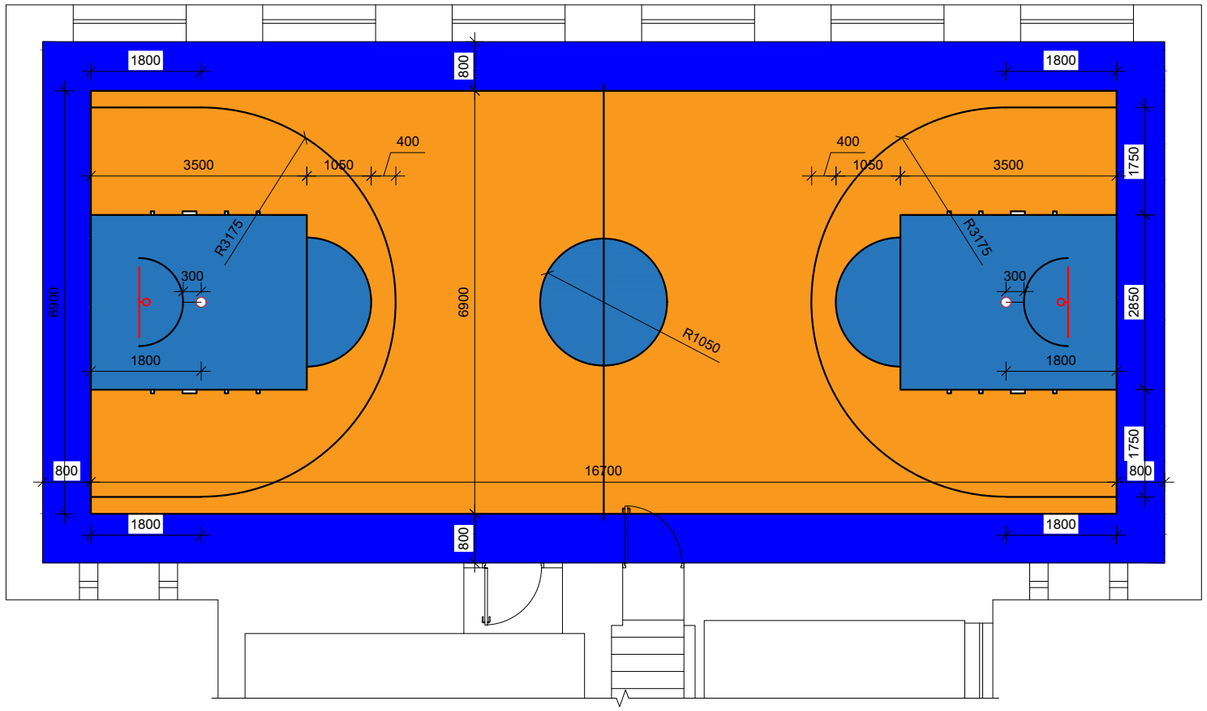

Սպորտ դահլիճի հատակների դրվագ

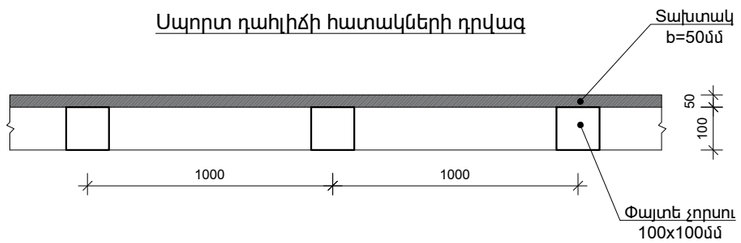

Փոփոխություն	Ամիս/ամսաթիվ	Դիտողություն	Հեղինակ	Ստուգեց
ԴԱՇԱՐՏԱՆ ՀԻՆ	ԵՐԵՎԱՆ 2023թ.	Պատվիրատու՝ ՀՀ Գեղարքունիքի մարզի Վարսերի Ռ.Պետրոսյանի անվան միջնակարգ դպրոց ՊՈԱԿ		
		Նախագծա-նախահաշվային փաստաթղթերի մշակման աշխատանքներ		
Տնօրեն	Վ.Ղազարյան	Մարզահլիճի վերանորոգման աշխատանքներ	Աշխատանքային նախագիծ	
Նախագծեց	Ֆ.Ղարիբյան			
		Հատակի յուղաներկման հատակագիծ Մ1:100	Բաժին - ՃՇ	
			Թերթ	Թերթեր
			8	20

Առաստաղների հատակագիծ Մ1:100

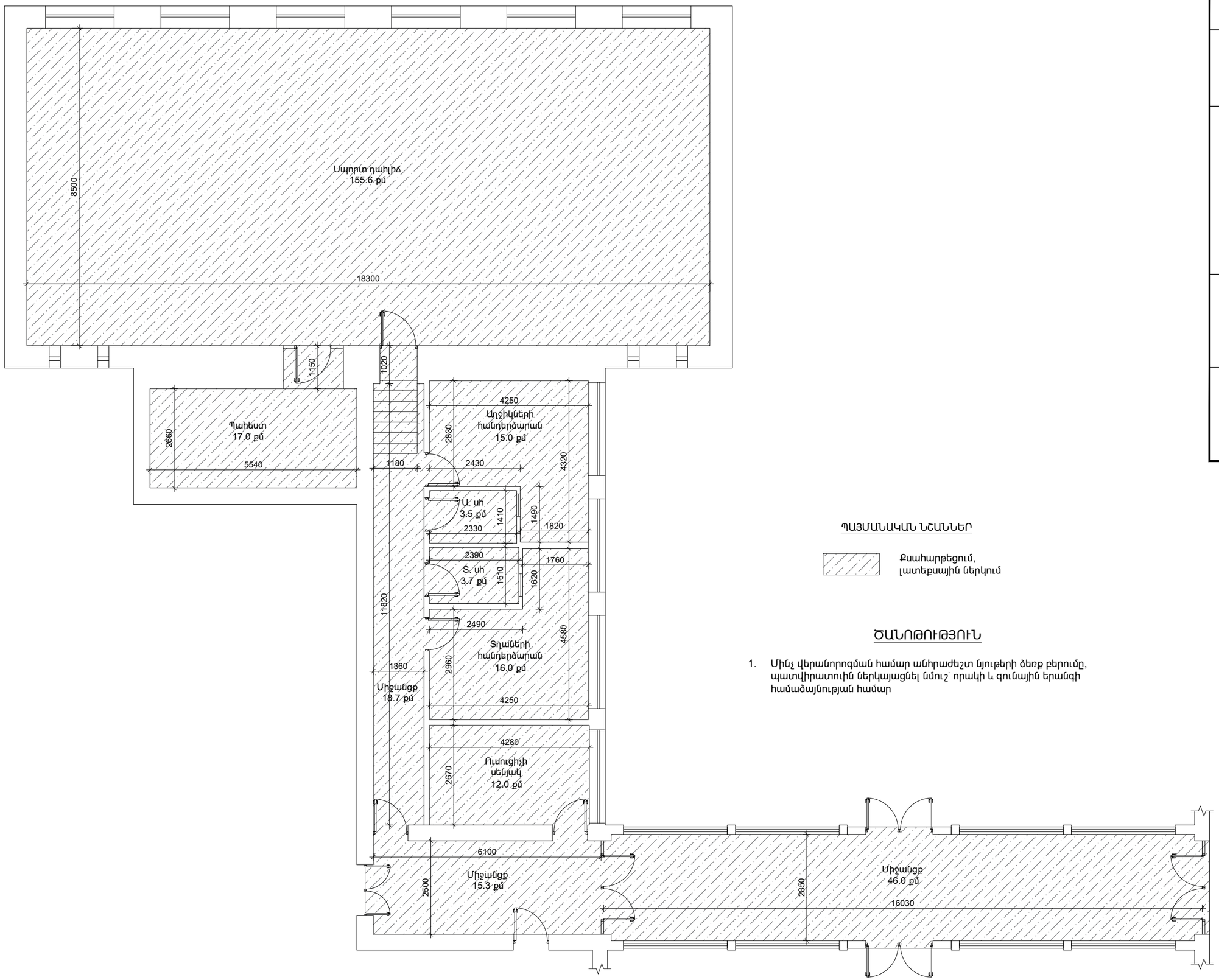

ՊԱՅՄԱՆԱԿԱՆ ՆՇԱՆՆԵՐ

Քսահարթեցում,
լատեքսային ներկում

ԾԱՆՈԹՈՒԹՅՈՒՆ

1. Մինչ վերանորոգման համար անհրաժեշտ նյութերի ծեռք բերումը, պատվիրատուին ներկայացնել նմուշ՝ որակի և գունային երանգի համաձայնության համար

Փոփոխություն	Անուն/ստորագրություն	ԵՐԵՎԱՆ 2023թ.	Դիտողություն	Հերթակ	Ստուգեց
Տնօրեն	Հակոբջանյան Դ.		Նորմատիվային տվյալներ՝ ՀՀ Գեղարքունիքի մարզ Վարդենիսի համայնքապետարանի ֆինանսական աջակցությամբ իրականացվող ներդրումային ծրագրերի մասնակցությամբ կառուցվող սպորտային դահլիճ և ճանապարհ	Սարգսյան Ս.	Պետրոսյան Ռ.
Գլխավոր ճարտարապետ	Գրիգորյան Ա.		Սպորտային դահլիճի հատակագիծ Մ1:100	Աշխատանքային գծագրեր	
				Բաժին - ՃՀ	
				Թերթ	Թերթերի
				9	20

Պատերի հատակագիծ Մ1:100

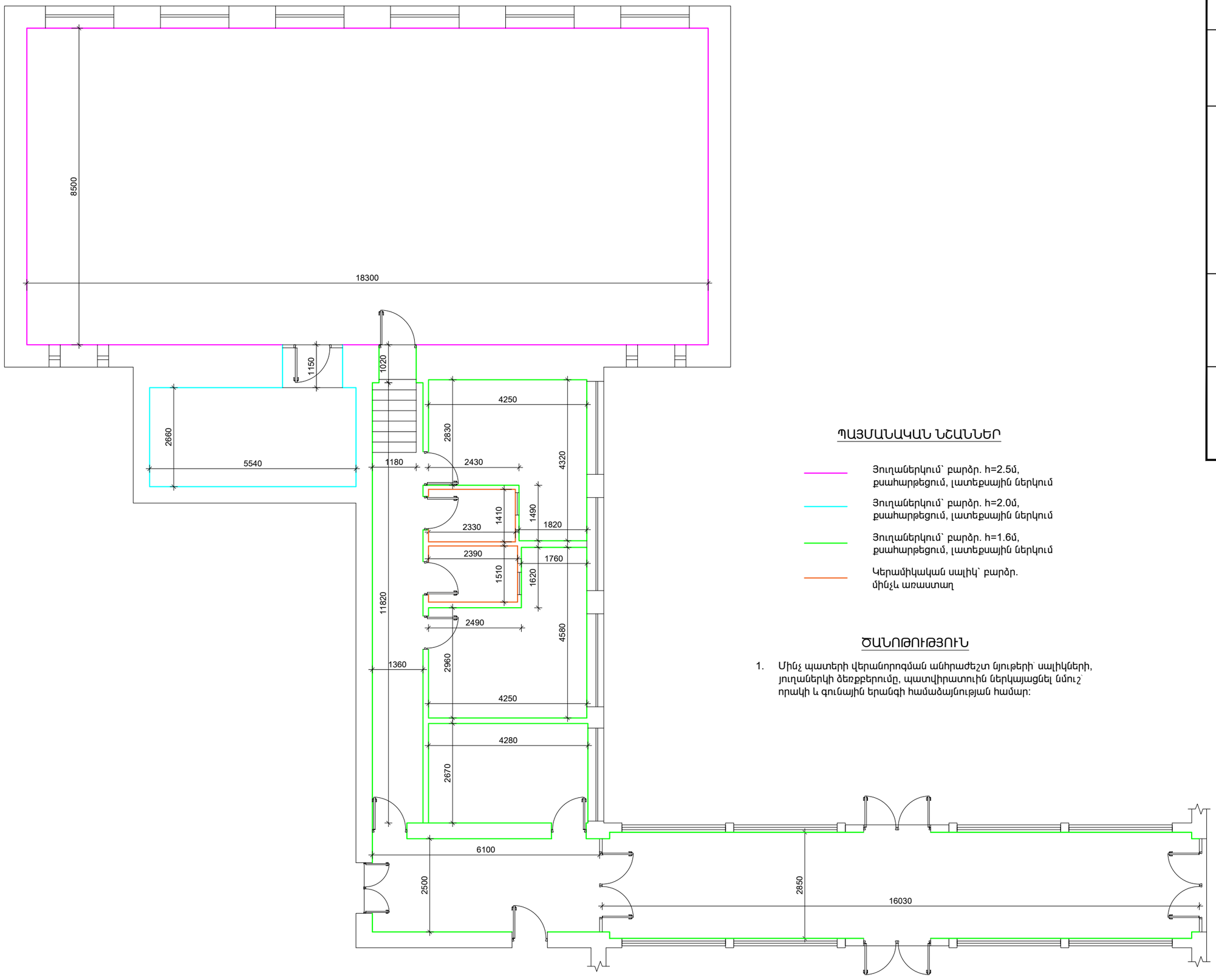

ՊԱՅՄԱՆԱԿԱՆ ՆՇԱՆՆԵՐ

- Յուղաներկում՝ բարձր. h=2.5մ, քսահարթեցում, լատեքսային ներկում
- Յուղաներկում՝ բարձր. h=2.0մ, քսահարթեցում, լատեքսային ներկում
- Յուղաներկում՝ բարձր. h=1.6մ, քսահարթեցում, լատեքսային ներկում
- Կերամիկական սալիկ՝ բարձր. մինչև առաստաղ

ԾԱՆՈԹՈՒԹՅՈՒՆ

1. Մինչ պատերի վերանորոգման անհրաժեշտ նյութերի՝ սալիկների, յուղաներկի ձեռքբերումը, պատվիրատուին ներկայացնել նմուշ՝ որակի և գունային երանգի համաձայնության համար:

Փոփոխություն	Անուն/ազգանուն	Դիտողություն	Հեղինակ	Ստուգեց			
ԵՐԵՎԱՆ 2023թ.		Պատերի հատակագիծ Մ1:100					
ՏՏՕՊՏ	ղեկավարող. Դ. Ղազարյան	ղեկավար. Ֆ. Մելիքյան	Սարգսյան	Սարգսյան	Աշխատանքային գծագիր	Բաժին - ՃՇ	
Գլխավոր ճարտարապետ			Ներկայացվող գծագրերի ցանկ			Թերթ	Թերթեր
			Գեղարքունիքի մարզ, ք. Գավառ, Գ. Նժդեհի 1/1 հասցեում գտնվող ՀՀ ԳԵՂԱՐՔՈՒՆԻՔԻ ՄԱՐԶԱՅԻՆ ԲԺՇԿԱԿԱՆ ԿԵՆՏՐՈՆ ՊՈԱԿ-ի ցանկում գտնվող մանկական պոliկլինիկայի շենքի հիվանդասենյակային մասի վերանորոգում			10	20

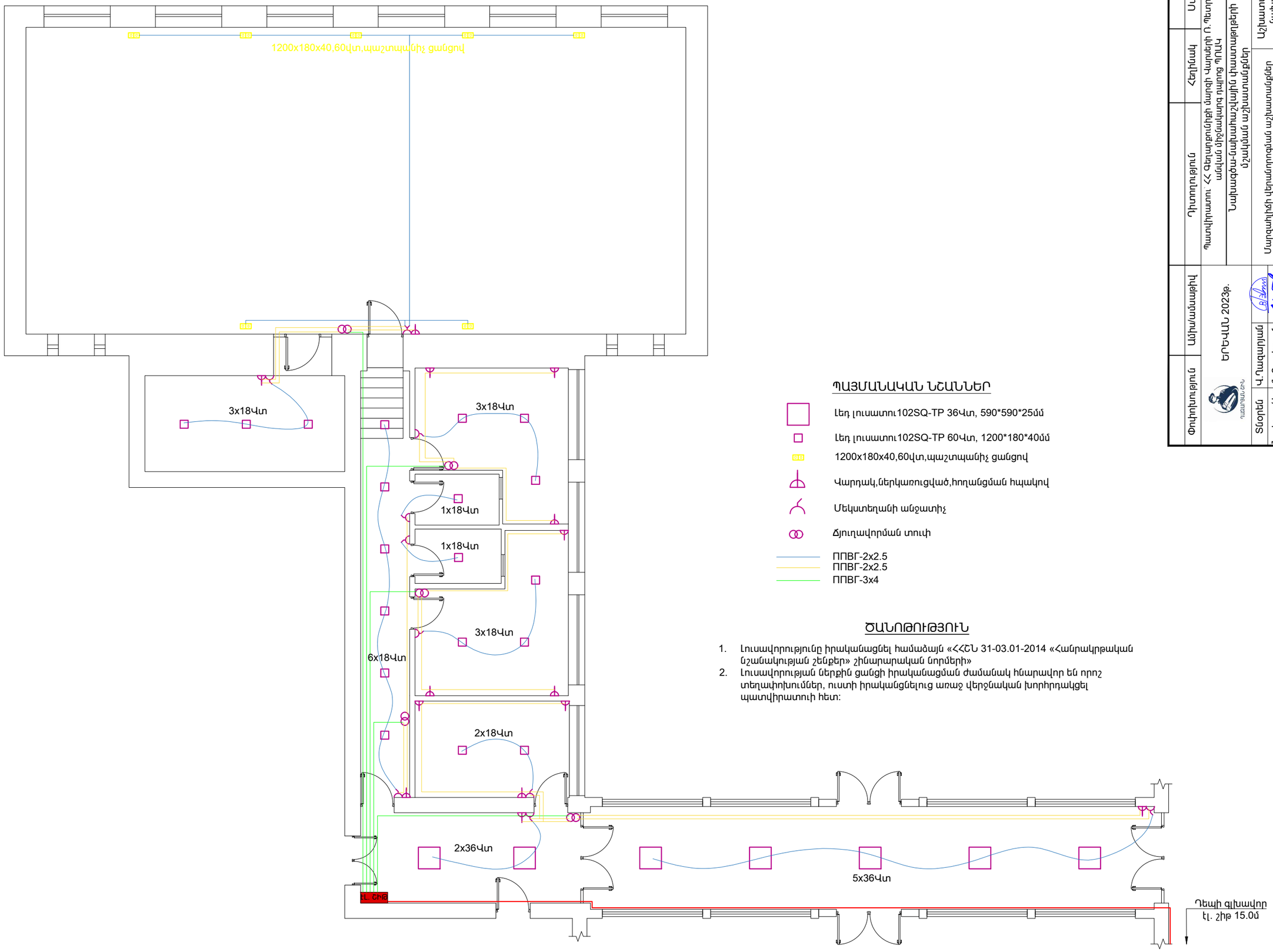

ՊԱՅՄԱՆԱԿԱՆ ՆՇԱՆՆԵՐ

- Լեդ լուսատու102SQ-TP 36Վտ, 590*590*25մմ
- Լեդ լուսատու102SQ-TP 60Վտ, 1200*180*40մմ
- 1200x180x40,60վտ,պաշտպանիչ ցանցով
- Վարդակ,ներկառուցված,հողանցման հպակով
- Մեկուսիչ անջատիչ
- Ճյուղավորման տուփ
- ՊՊՎԳ-2x2.5
- ՊՊՎԳ-2x2.5
- ՊՊՎԳ-3x4

ԾԱՆՈԹՈՒԹՅՈՒՆ

1. Լուսավորությունը իրականացնել համաձայն «ՀՀՇՆ 31-03.01-2014 «Հանրակրթական նշանակության շենքեր» շինարարական նորմերի»
2. Լուսավորության ներքին ցանցի իրականացման ժամանակ հնարավոր են որոշ տեղափոխումներ, ուստի իրականցնելուց առաջ վերջնական խորհրդակցել պատվիրատուի հետ:

Փոփոխություն	Անուն/ազգանուն	Դիտարկություն	Հեղինակ	Ստորագր.	
ՀՀ ԳԵՂԱՐՔՈՒՆԻ ՄԱՐԶ	ԵՐԵՎԱՆ 2023թ.	Գեղարքունիքի մարզի Վարդենիսի համայնքապետարանի Նախկին ճանապարհային ոստիկանության մասնաշենքի լուսավորության համակարգի վերակառուցում			
Տնօրեն	Դրամբյան Դ.	Սարգսյան Ֆ.	Ղազարյան Գ.	Աշխատանքային նախագիծ	
				Բաժին - ԱՀ	
				Թերթ	Թերթերի
				11	20

Լուսավորության հատակագիծ U1:100

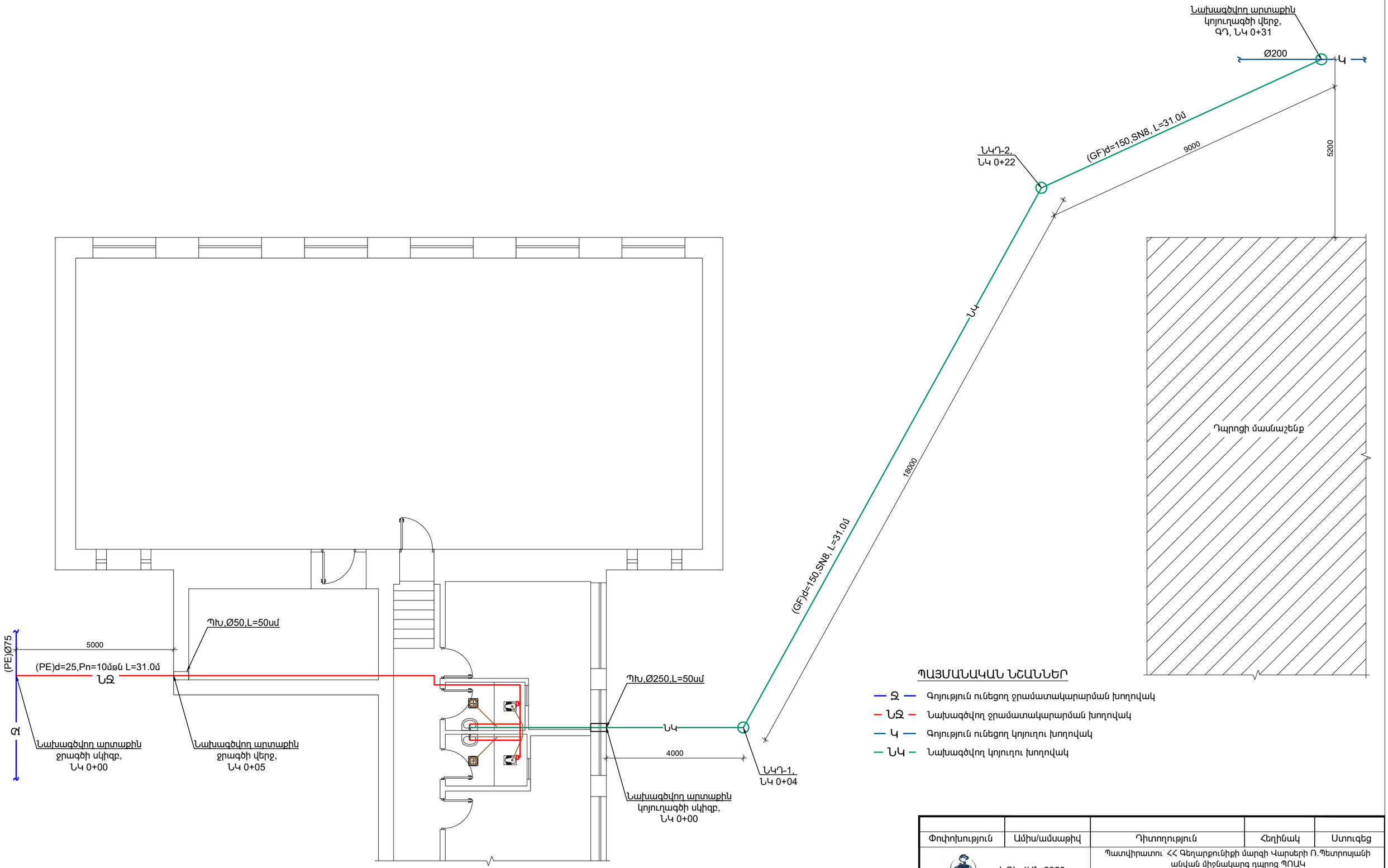

ՊԱՅՄԱՆԱԿԱՆ ՆՇԱՆՆԵՐ

- Ջ — Գոյություն ունեցող ջրամատակարարման խողովակ
- ՆՋ — Նախագծվող ջրամատակարարման խողովակ
- Կ — Գոյություն ունեցող կոյուղու խողովակ
- ՆԿ — Նախագծվող կոյուղու խողովակ

Փոփոխություն	Ամիս/ամսաթիվ	Դիտողություն	Հեղինակ	Ստուգեց
ՊԱՇԱՐՅԱՆ ՇԻՆ	ԵՐԵՎԱՆ 2023թ.	Պատվիրատու՝ ՀՀ Գեղարքունիքի մարզի Վարսերի Ռ.Պետրոսյանի անվան միջնակարգ դպրոց ՊՈԱԿ		
		Նախագծա-նախահաշվային փաստաթղթերի մշակման աշխատանքներ		
Տնօրեն	Կ.Ղազարյան	Մարզահիլիճի վերանորոգման աշխատանքներ	Աշխատանքային նախագիծ	
Նախագծեց	Ֆ.Ղարիբյան			
		Ջրամատակարարման և կոյուղու հատակագիծ Մ1:100	Բաժին - ՃՇ	
			Թերթ	Թերթեր
			12	20

Նախագծվող արտաքին կոյուղագծի երկայնական կտրվածք

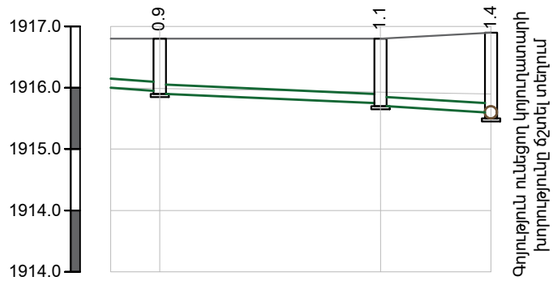

ՄԱՍՇՏԱԲ՝ ՀՈՐ. 1:500,
ՈՒՂՂ. 1:100

ՀՈՂԻ ԲՆԱԿԱՆ ՆԻՇԸ	1916.8	1916.8	1916.8	1916.9	
ՀՈՂԻ ՆԱԽԱԳԾԱՅԻՆ ՆԻՇԸ	1916.8	1916.8	1916.8	1916.9	
ԽՈՂՈՎԱԿԻ ՀԱՏԱԿԻ ՆԻՇԸ	1916.00	1915.95 1915.90	1915.75 1915.70	1915.60 1915.50	
ԽՈՂՈՎԱԿԻ ՆՅՈՒԹԸ	(GF)d=150, L=31.0մ				
ԹԵՔՈՒԹՅՈՒՆ / ԵՐԿԱՐՈՒԹ. (մ)	0.0125 / 4.0	18.0	0.0083	9.0	0.011
ՀԵՌԱՎՈՐՈՒԹՅՈՒՆԸ	4.0	18.0		9.0	
ՆՇԱԿԵՏԵՐԸ	ՆԿ 0+00	+04	+22		+31
ՀՈՐԵՐԻ ՀԱՄԱՐՆԵՐԸ		ՆԿԴ-1	ՆԿԴ-2		ԳԴ

ՆԱԽԱԳԾՎՈՂ ՋՐԱԳԾԻ ԽՐԱՄՈՒՂՈՒ ՔԱՆԴՄԱՆ ԼԱՅՆԱԿԱՆ ԿՏՐՎԱԾՔ

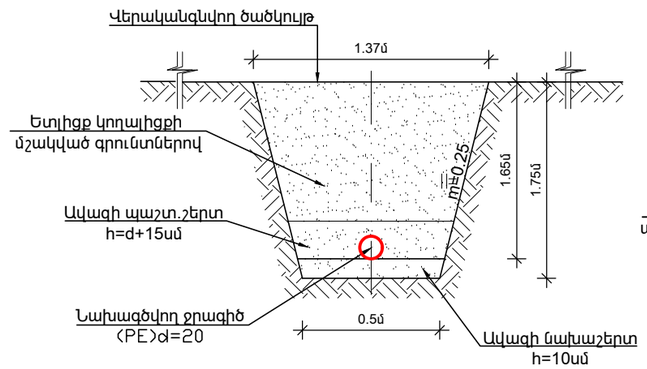

ՆԿԴ-1
ՆԿ 0+04

ՆԱԽԱԳԾՎՈՂ ԿՈՅՈՒՂԱԳԾԻ ԽՈՂՈՎԱԿՆԵՐԻ ԽՐԱՄՈՒՂՈՒ ՔԱՆԴՄԱՆ ԼԱՅՆԱԿԱՆ ԿՏՐՎԱԾՔ

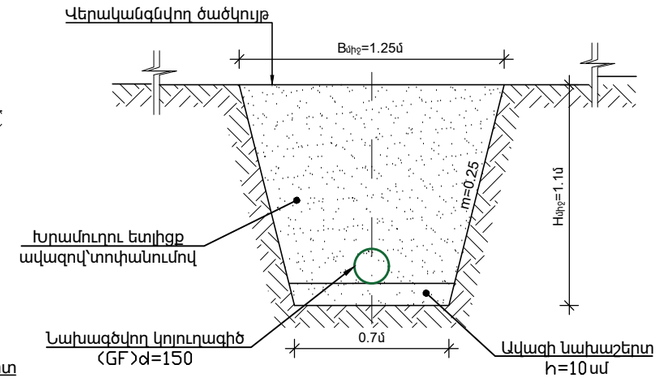

ՆԿԴ-2
ՆԿ 0+22

ԳԴ
ՆԿ 0+31

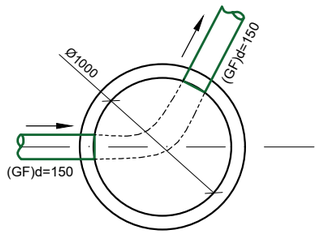

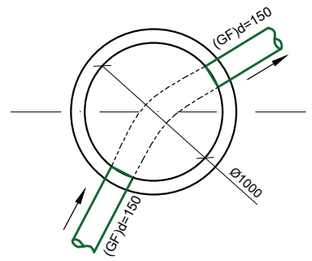

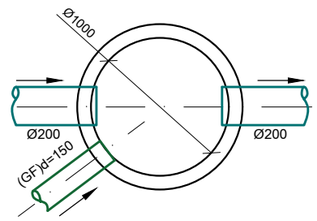

ՋՐԱԳԾԻՑ ՄՈՒՏՔԱԳԾԻ ՄԻԱՑՄԱՆ ՀԱՆԳՈՒՅՑ Մ1:10

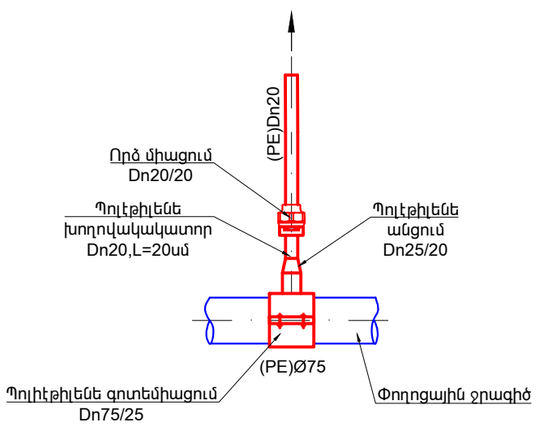

Փոփոխություն	Ամիս/ամսաթիվ	Դիտողություն	Հեղինակ	Ստուգեց
ԵՐԵՎԱՆ 2023թ.		Պատվիրատու՝ ՀՀ Գեղարքունիքի մարզի Վարսերի Ռ.Պետրոսյանի անվան միջնակարգ դպրոց ՊՈԱԿ		
		Նախագծա-նախահաշվային փաստաթղթերի մշակման աշխատանքներ		
Տնօրեն	Կ.Ղազարյան	Մարզահիմքի վերանորոգման աշխատանքներ	Աշխատանքային նախագիծ	
Նախագծեց	Ֆ.Ղարիբյան			
		Խրամուղու քանդման լայնական կտրվածք, ջրագծի միացման հանգույց, Կոյուղագծի երկայնական և լայնական կտրվածքներ	Բաժին - ԱՇ	
			Թերթ	Թերթեր
			13	20

ՀԱՏԱԿԱԳԻԾ Մ 1:25

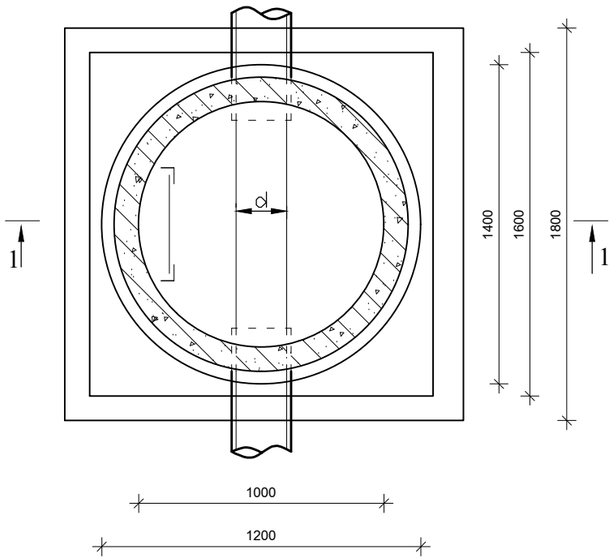

Աստիճան Ա-1

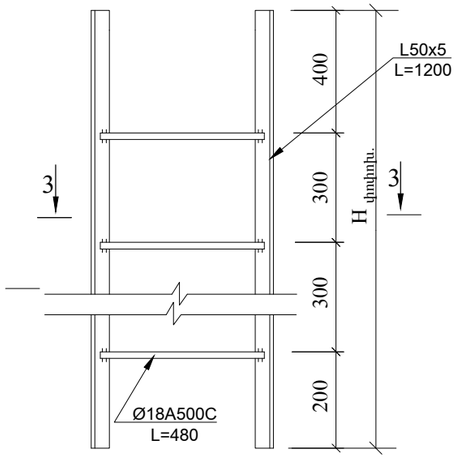

Հանգույց 1

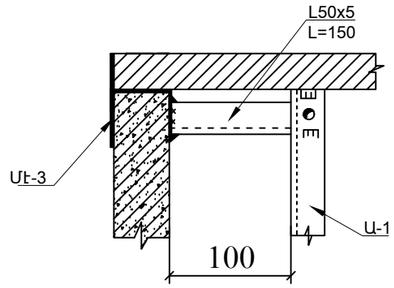

Մէ-1

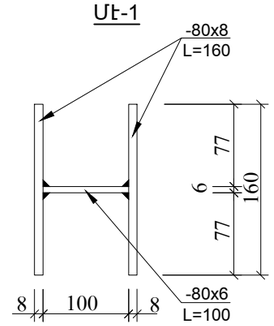

Մէ-2

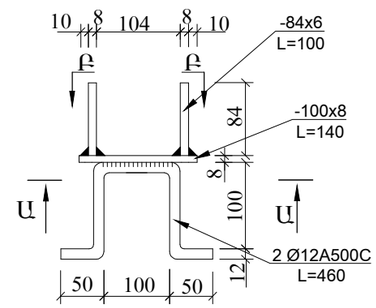

Հանգույց 2

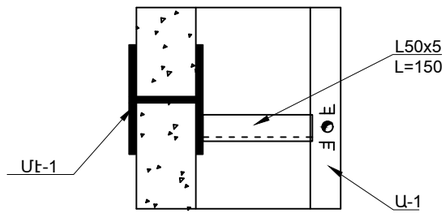

Մէ-3

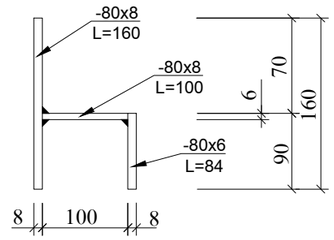

Կտրվածք 3-3

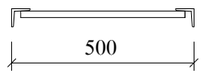

ԿՏՐՎԱԾՔ Մ 1:25

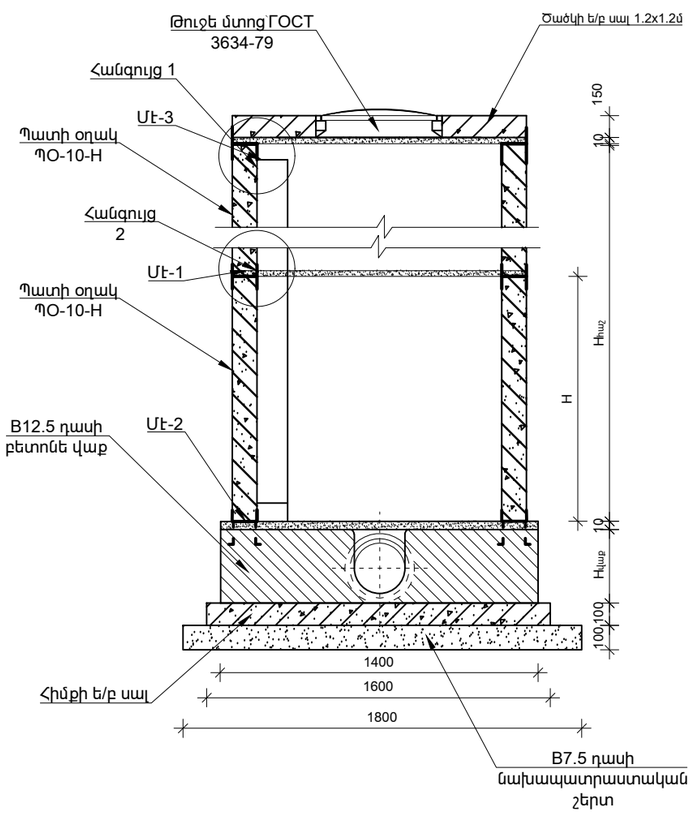

Ա-Ա

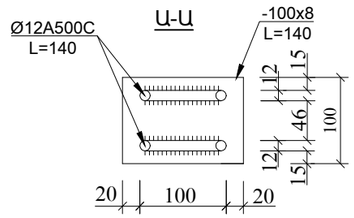

Բ-Բ

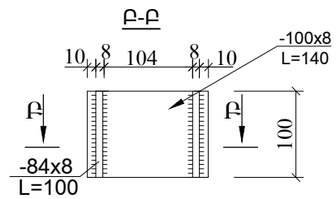

ԾԱՆՈԹՈՒԹՅՈՒՆ

1. Կոյուղու հորի մոնտաժման ժամանակ պատի օղակները և ծածկի սալերը տեղադրվում են 10մմ հաստության ցեմենտավազային թարմ պատրաստված շաղախի վրա:
2. Հորերի փաստացի բարձրությունները ներկայացված են երկայնական կտրվածքում:
Հորի բարձրությունը կարելի է կարգավորել պատի օղակի համապատասխան չափի կտրումով կամ միաձույլ բետոնե վաքի վրա մանրահատիկ B12.5 մակնիշի միաձույլ բետոնե պատի բարձրացման միջոցով :
3. $h_{հատ}$ - հատակի հաստությունը հավասար է խողովակի պատի հաստությանը գումարած 30մմ:
4. $h_{վ}$ - բետոնե վաքի բարձրությունը հավասար է խողովակի տրամագծին գումարած նվազագույնը 50մմ:

Փոփոխություն	Ամիս/ամսաթիվ		Դիտողություն	Հեղինակ	Ստուգեց
ԵՐԵՎԱՆ 2023թ.			Պատվիրատու՝ ՀՀ Գեղարքունիքի մարզի Վարսերի Ռ.Պետրոսյանի անվան միջնակարգ դպրոց ՊՈԱԿ		
			Նախագծա-նախահաշվային փաստաթղթերի մշակման աշխատանքներ		
Տնօրեն	Վ.Ղազարյան		Մարզահիմքի վերանորոգման աշխատանքներ	Աշխատանքային նախագիծ	
Նախագծեց	Ֆ.Ղարիբյան				
			Կոյուղու D=1.0մ հավաքովի ե/բ կլոր հորի շինարարական լուծումներ	Բաժին - ՃՇ	
				Թերթ	Թերթեր
				14	20

ԸՆԴՀԱՆՈՒՐ ԴՐՈՒՅԹՆԵՐ

Հ/Հ	Ա Ն Վ Ա Ն ՈՒ Մ
1	Ընդհանուր դրույթներ
2	Սարքավորումների և նյութերի մասնագիր
3	Պայմանական նշանակումներ: Մալուխային մատյան
4	Հարկի հատակագիծ հրդեհի ազդարարման համակարգով
5	Հրդեհի ազդարարման համակարգի կառուցվածքային սխեմաներ
6	Սարքավորումների միացման տիպային սխեմաներ

ՎԿԱՅԱԿՈՉՎՈՂ ՓԱՍՏԱԹՂԹԵՐԻ ԱՄՓՈՓԱԳԻՐ

Հ/Հ	ՆՇԱՆԱԿՈՒՄԸ	Ա Ն Վ Ա Ն ՈՒ Մ	ԾԱՆՈԹ.
	1	2	3
1	ՀՀԷՀՏԿ	էլեկտրահաղորդաբախժման տեխնիկական կանոնակարգ	
2	ВСН 59-88	Բնակելի և հասարակական շենքերի էլեկտրական սարքավորումներ	
4	СНиП 3.05.06-85	էլեկտրատեխնիկական սարքավորումներ:	
6	СНиП 2.08.02-89	Հասարկական շենքեր և շինություններ	
7	СП 5.13130.2009	Հրդեհային ազդարարման սարքավորումների և ավտոմատ հրշեջման նախագծային նորմեր և կանոններ	Կանոնների հավաքածու
8	60 - 89	Բնակելի և հասարակական շինությունների կապի, ազդարարման և կարգավորման միջոցներ	Նախագծային նորմեր
9	104 - 03	Շենքերում և շինություններում մարդկանց հրդեհի ազդարարման համակարգերի նախագծում	

ՀԱԿԱՀՐԴԵՀԱՅԻՆ ԱԶԴԱՆՇԱՆԱՅԻՆ ՀԱՄԱԿԱՐԳ (ՀԱՀ)

Հակահրդեհային համակարգի ավտոմատ ազդասարքերը նախատեսված են հսկվող շինությունում հրդեհի հայտնաբերման և անձնակազմին ու համապատասխան ծառայություններին տեղեկացնելու համար: Նախատեսվում է տեղադրել ծխի, հրդեհային կրակի և ջերմային ավտոմատ հայտնաբերման և ձեռքի ազդասարքեր: Վերջինների տեսակն ու քանակն ընտրված են ըստ մակերեսի, շինության նշանակության և հրդեհավտանգության աստիճանի: Հրդեհային կրակի ազդասարքերը տեղադրվում են պաշտպանվող շինության պատերին՝ օպտիկական առանցքների ուղղությամբ: Ծխի և ջերմային ավտոմատ ազդասարքերը տեղադրվում են պաշտպանվող շինության առաստաղին՝ ընդ որում այնպես, որ գտնվեն հեռու՝ լուսատուներից 0.5 մ, օդանցքներից 1 մ, իսկ առավելագույն հեռավորությունը պատերից՝ 4.5 մ: Ձեռքով գործարկման ազդասարքերը տեղադրվում են պատերին՝ հատակից 1.5 մ բարձրության վրա:

Անձնակազմի տեղեկացման համար շենքում տեղադրվում են ներքին ձայնային ազդարարման սարքեր (շչակ), իսկ մասնաշենքում և ելքերի վերնամասերում լուսաձայնային ազդարարման սարքեր «ԵԼՔ» գրառմամբ: Ազդարարման ձայնային սարքերը չպետք է տեղադրել լուսատուներին, ապակիներին և այնպիսի տարրերին մոտ, որոնք ձայնի կամ վիբրացիայի ազդեցությամբ կարող են ենթարկվել ռեզոնանսի: Նրանք պետք է տեղադրվեն այնպես, որ վերջիններիս վերին մասերը հատակի մակարդակից լինեն 2.3 մ բարձրության վրա, միևնույն ժամանակ սարքի և առաստաղի միջև անհրաժեշտ է պահպանել առնվազն 150 մմ հեռավորությունը:

Ազդանշանների ստացման, վերլուծման և հասցեավորման համար տեղադրվում է 2 գոտու համար նախատեսված հսկիչ պանել: Վերջինիս էլեկտրասնուցումն իրականացվում է մոտակա խմբային վահանից տուփից՝ 2 x 2.5 մմ տիպի, մակնիշի և կտրվածքի պղնձե մալուխով (անցկացված սակառի մեջ): Արտաքին էլեկտրամատակարարման դեպքում համակարգի անխափան աշխատանքի համար նախատեսված է անընդհատ սնուցման բլոկ (ակումլյատորային մարտկոց) : Ազդասարքերի սնուցումն իրականացվում է հսկիչ պանելից համապատասխանաբար՝ 2 x 2 x 0.2 մմ տիպի, մակնիշի և կտրվածքի պղնձե մալուխներով, էլեկտրամոնտաժային աշխատանքներն անհրաժեշտ է կատարել խստիվ կերպով պահպանելով «Տեխնիկական կանոնակարգ»-ի և գործող այլ հրահանգների ու նորմաների պահանջները:

Փոփոխություն	Ամիս/ամսաթիվ	Դիտողություն	Հեղինակ	Ստուգեց
ԵՐԵՎԱՆ 2023թ.		Պատվիրատու՝ ՀՀ Գեղարքունիքի մարզի Վարսերի Ռ.Պետրոսյանի անվան միջնակարգ դպրոց ՊՈԱԿ		
		Նախագծա-նախահաշվային փաստաթղթերի մշակման աշխատանքներ		
Տնօրեն Վ.Ղազարյան		Մարզահիմքի վերանորոգման աշխատանքներ	Աշխատանքային նախագիծ	
Նախագծեց Ֆ.Ղարիբյան				
		Հակահրդեհային ազդարարման համակարգ: Ընդհանուր դրույթներ	Բաժին - ԱՇ	
			Թերթ	Թերթեր
			15	20

ՆՅՈՒԹԵՐԻ ԵՎ ՍԱՐՔԱՎՈՐՈՒՄՆԵՐԻ ՄԱՍՆԱԳԻՐ

h/h	Անվանումը	Տիպ, մակնիշ	Չ/Մ	Քանակ	Ծանոթություն
1	2	3	4	5	6
	Սարքավորումներ				
1	Հրդեհի ազդարարման ընդունիչ-հսկիչ սարք 2 գոտու համար հասցեական		հատ	1	
2	Ծխի ազդասարք օպտոէլեկտրոնային, անալոգային - հասցեական		հատ	22	
3	Ձեռքով գործարկման ազդասարք էլեկտրակոնտակտային, հացսեական, կարճ միացմա մեկուսիչով		հատ	4	
4	Ձայնային ազդասարք 12Վ		հատ	4	
5	Լուսային ազդասարք " ԵԼՔ " 12Վ		հատ	4	
6	Երկրորդական էլեկտրասնուցման աղբյուր հասցեական ИВЭПР 12/2 RS-R3 2x12 БР	ИВЭПР 12/2 RS-R3 2x12 БР	հատ	1	
7	Կուտակիչ մարտկոց 12 Վ, 12Ա*ժ	PTK-BATTERY 12-12Ah	հատ	2	
8	Հեռահար հաղորդման սարք		հատ	1	
9	GSM մոդուլ		հատ	1	
10	Ծլեյֆի մեկուսիչ (Изолятор шлейфа)		հատ	1	
11	Լուսային ազդասարք ցանցային հասցեական "Վազող մարդ +սլաք դեպի աջ"		հատ	1	
12	Լուսային ազդասարք ցանցային հասցեական "Վազող մարդ +սլաք դեպի ձախ"		հատ	3	
13	Համակարգի կարգաբերում և փորձարկում	ПКУ-1 прот.R3	հատ	1	
14	Միացում ԱԻՆ համակարգին		համակարգ	1	
	Մալուխ և հաղորդալար				
15	Մալուխ պղնձե, կրակ չտարածող և սակավածուխ մեկուսացումով 2x2x0.2 քմմ	КПСнг(А)–FRLS	մ	150	
16	Մալուխ պղնձե, կրակ չտարածող և սակավածուխ մեկուսացումով 2x1.5 քմմ	ВВГнг(А)	մ	125	
17	Մալուխ պղնձե, կապի 4x2x0.51	PTK-LAN F/UTP Cat 5e PE ГОСТ Р 54429-2011	մ	10	
18	Մալուխ պղնձե, կրակ չտարածող և սակավածուխ մեկուսացումով 2x2.5 քմմ	ВВГнг(А)-FRLS	մ	65	

Փոփոխություն	Ամիս/ամսաթիվ	Դիտողություն	Հեղինակ	Ստուգեց
ԵՐԵՎԱՆ 2023թ.		Պատվիրատու՝ ՀՀ Գեղարքունիքի մարզի Վարսերի Ռ.Պետրոսյանի անվան միջնակարգ դպրոց ՊՈԱԿ		
		Նախագծա-նախահաշվային փաստաթղթերի մշակման աշխատանքներ		
Տնօրեն	Վ.Ղազարյան	Մարզահիմքի վերանորոգման աշխատանքներ	Աշխատանքային նախագիծ	
Նախագծեց	Ֆ.Ղարիբյան			
		Սարքավորումների և նյութերի մասնագիր	Բաժին - ՃՇ	
			Թերթ	Թերթեր
			16	20

ՊԱՅՄԱՆԱԿԱՆ ՆՇԱՆԱԿՈՒՄՆԵՐ

Պայմանական նշաններ

Պ/Ն	Դիրքային նշանակում	ԱՆՎԱՆՈՒՄԸ
	ARKn	Հրդեհի ազդարարման ընդունիչ-հսկիչ սարք 2 գոտու համար հասցեական
	xBTHy.z(m)	Ծխի ազդասարք օպտոէլեկտրոնային, անալոգային - հասցեական
ИЗ	xBTMy.z(m)	Ձեռքով գործարկման ազդասարք էլեկտրակոնտակտային, հասցեական, կարճ միացմա մեկուսիչով
	BIASn	Ձայնային ազդասարք 12Վ
	BIALn	Լուսային ազդասարք " ԵԼՔ ", 12Վ
	xBIALy.z	Լուսային ազդասարք ցանցային հասցեական "Վազող մարդ +սլաք դեպի աջ"
	xBIALy.z	Լուսային ազդասարք ցանցային հասցեական "Վազող մարդ +սլաք դեպի ձախ"
	xBIALy.z	Լուսային ազդասարք ցանցային հասցեական "Վազող մարդ +աստիճաններով դեպի ներքև, ձախ"
	xBIALy.z	Լուսային ազդասարք ցանցային հասցեական "Վազող մարդ +աստիճաններով դեպի ներքև, աջ"
ИЗ	xAy.z	Շլեյֆի մեկուսիչ (Изолятор шлейфа)
+ −	1UG1.1	Երկրորդական էլեկտրասնուցման աղբյուր հասցեական ИВЭПР 12/2 RS-R3 2 x 12 БР
	Un	Հեռահար հաղորդման սարք
GSM	Un	GSM մոդուլ

Հաղորդագծերի պայմանական նշաններ

Մակնիշավորում	Մալուխի մակնիշ	Հաղորդագծի տիպը	Նշանակումը հատակագծում
ԿՀԳ	КПСнг (А)–FRLS 2x2x0,2	Հասցեական	
RS	PTK-LAN F/UTP Cat 5e PE 4x2x0,51	RS-485 ինտերֆեյս	
S	ВВГнг (А) 2x1,5	Ձայնային ազդասարք	
L	ВВГнг (А) 2x1,5	Լուսային (ԵԼՔ) ազդասարք	
P	ВВГЭнг (А)-FRLS 2x2.5	Սնուցում 12 (24) Վ	

ՄԱԼՈՒԽԱՅԻՆ ՄԱՏՅԱՆ

Մակնիշավորում	Հաղորդագիծ		Հաղորդագծի տիպ	Հաղորդալարի մակնիշ	Հաղորդալարի կտրվածք
	Սկիզբ	Ավարտ			
1	2	3	4	5	6
ԿՀԳ1.1	ARK1	1BTH1.41(2)	Հասցեական	КПСнг (А)–FRLS	2x2x0,2
P1	1UG1.1	U2	Սնուցում 12 (24) Վ	ВВГнг (А)-FRLS	2x2,5
S1	ARK1	BIAS3	Ձայնային ազդասարք	ВВГнг (А)-FRLS	2x1,5
L1	ARK1	BIAL4	Լուսային ազդասարք	ВВГнг (А)-FRLS	2x1,5
RS1	ARK1	U2	Интерфейсная RS-485	PTK-LAN F/UTP Cat 5e PE	4x2x0,51

Հաղորդալարի մակնիշ	Երկարություն մ
КПСнг (А)–FRLS 2x2x0,2	150
ВВГнг (А)-FRLS 2x2,5	65
ВВГнг (А)-FRLS 2x1,5	125
PTK-LAN F/UTP Cat 5e PE 4x2x0,51	10

Հանդիպող հապավումներ

ՀԱՀ - Հրդեհի ազդարարման համակարգ
ԿՀԳ - Կապի հասցեական գիծ
ԱՍԲ - Անխափան սնուցման բլոկ

Փոփոխություն	Ամիս/ամսաթիվ	Դիտողություն	Հեղինակ	Ստուգեց
ԵՐԵՎԱՆ 2023թ.		Պատվիրատու՝ ՀՀ Գեղարքունիքի մարզի Վարսերի Ռ.Պետրոսյանի անվան միջնակարգ դպրոց ՊՈԱԿ		
		Նախագծա-նախահաշվային փաստաթղթերի մշակման աշխատանքներ		
Տնօրեն	Վ.Ղազարյան	Մարզահիլձի վերանորոգման աշխատանքներ	Աշխատանքային նախագիծ	
Նախագծեց	Ֆ.Ղարիբյան			
		Պայմանական նշանակումներ: Մալուխային մատյան	Բաժին - ԱՇ	
			Թերթ	Թերթեր
			17	20

Հարկի հատակագիծ հրդեհի ազդարարման համակարգով Մ 1:100

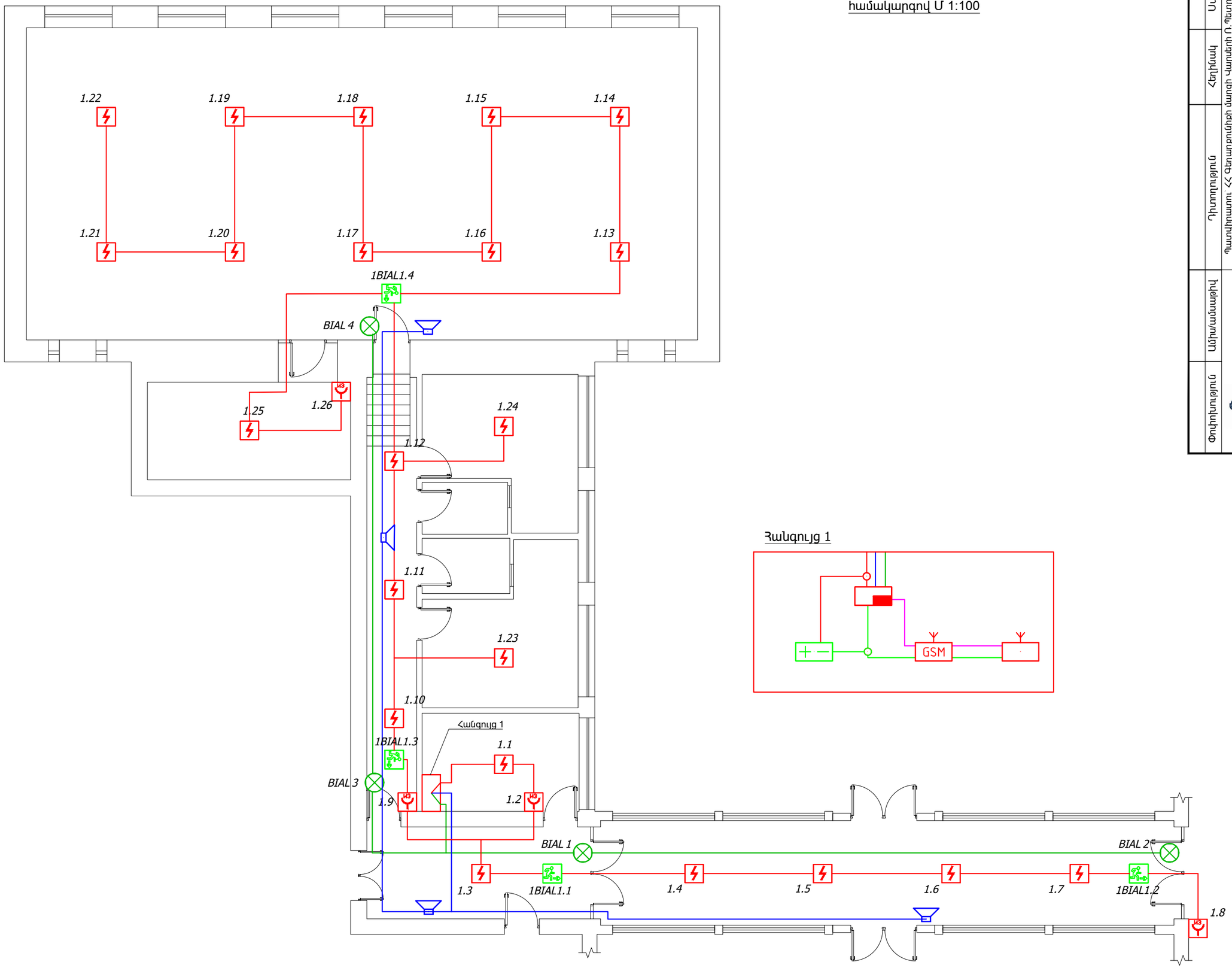

Փոփոխություն	Թերթ	Անուն/ստորագրություն	Ամսաթիվ
Փոփոխություն	Թերթ	Անուն/ստորագրություն	Ամսաթիվ
Տնօրեն	Գ.Ֆ. Սարգսյան		
Նախագծող	Դ.Ռ. Գրիգորյան		

ԵՐԵՎԱՆ 2023թ.

ՀԱՅԱՍՏԱՆԻ ՊԵՏԱԿԱՆ ՃԱՐՏԱՐԱՊԵՏԱԿԱՆ ՀԱՄԱԼՍԱՐԱՆ

Դիտանշում

Հեղինակ

Ստուգող

Հարկի հատակագիծ հրդեհի ազդարարման համակարգով Մ 1:100

Սարքավորումների տեղադրում

Սարքավորումների միացումներ

Նախագիծ ՊՈԱԿ

Հանրակրթական դպրոցի շենքի հրդեհի ազդարարման և հրշեջ ծառայության զանգերի համակարգի նախագիծ

Աշխատանքային գծագիր

Բաժին - ԱՀ

Թերթ	Թերթերի
18	20

Հրդեհի ազդարարման համակարգի կառուցվածքային սխեմա

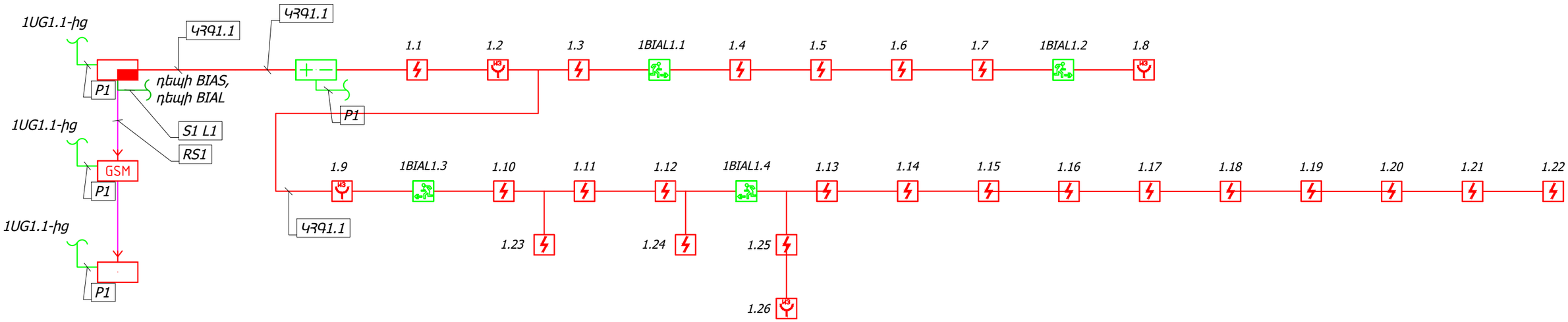

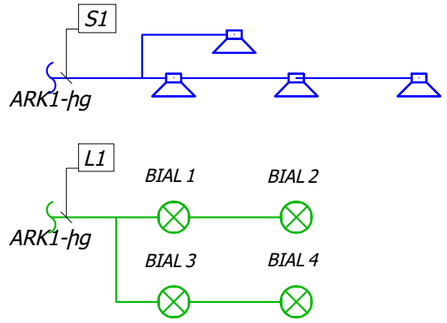

x ВТН x . x (x)

- Հրդեհի ազդարարման ընդունիչ-հսկիչ սարք հերթական համարը (1)
- Անալոգային - հասցեական ազդասարք (K - համակցված)
- Գոտի (1 կամ 2)
- Ազդասարքի համարը
- ՀԱ Համակարգի հսկման գոտիներ (ЗКПС)

Փոփոխություն	Ամիս/ամսաթիվ	Դիտողություն	Հեղինակ	Ստուգեց
ԵՐԵՎԱՆ 2023թ.		Պատվիրատու՝ ՀՀ Գեղարքունիքի մարզի Վարսերի Ռ.Պետրոսյանի անվան միջնակարգ դպրոց ՊՈԱԿ		
		Նախագծա-նախահաշվային փաստաթղթերի մշակման աշխատանքներ		
Տնօրեն	Վ.Ղազարյան	Մարզահիմքի վերանորոգման աշխատանքներ	Աշխատանքային նախագիծ	
Նախագծեց	Ֆ.Ղարիբյան			
		Հրդեհի ազդարարման համակարգի կառուցվածքային սխեմա	Բաժին - ԱՇ	
			Թերթ	Թերթեր
			19	20

ՍԱՐՔԱՎՈՐՈՒՄՆԵՐԻ ՄԻԱՑՄԱՆ ՏԻՊԱՅԻՆ ՍԽԵՄԱՆԵՐ

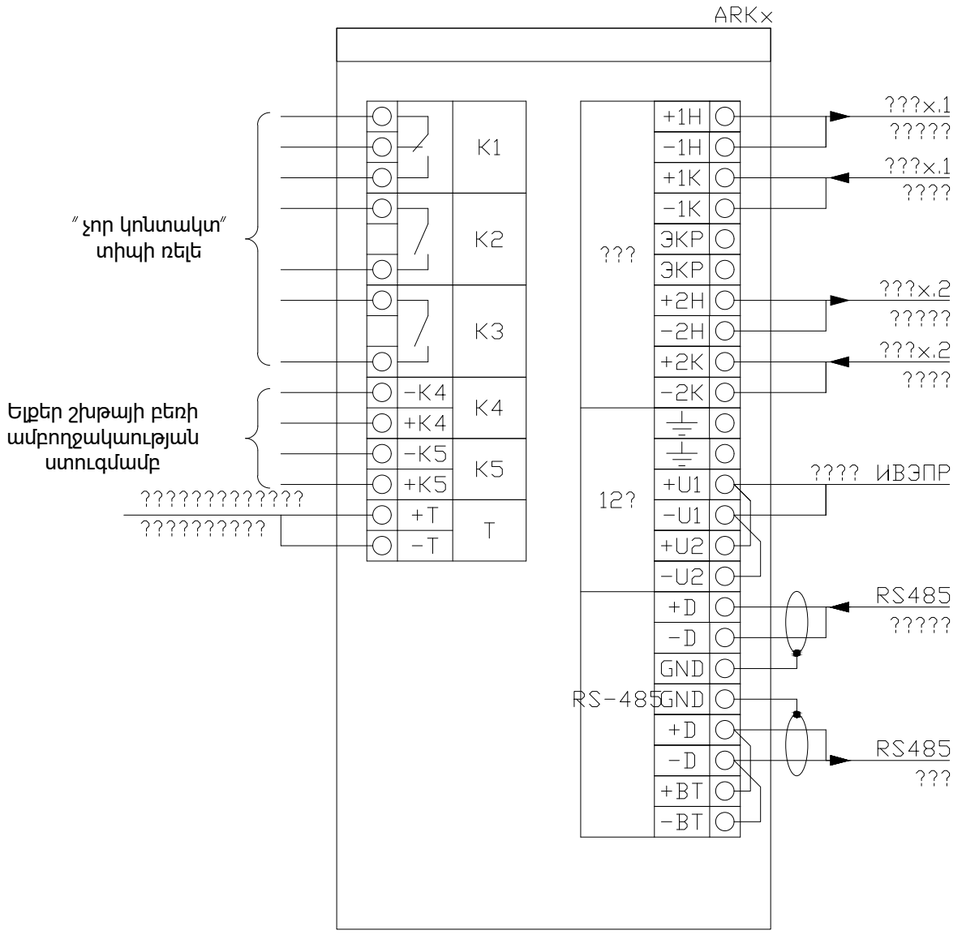

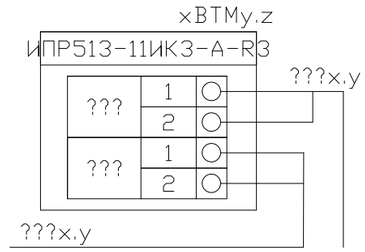

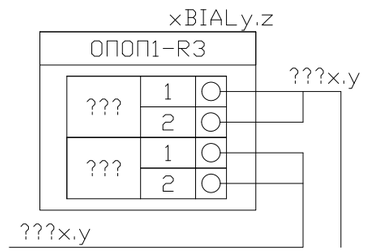

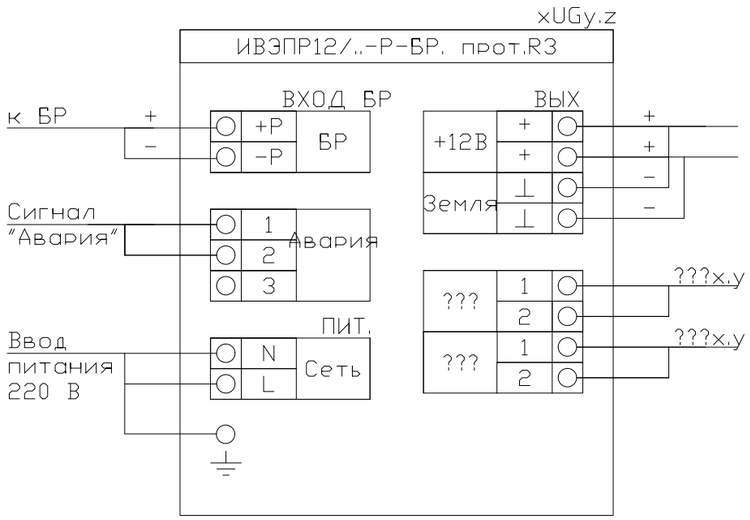

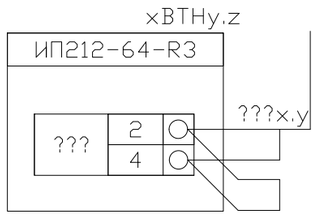

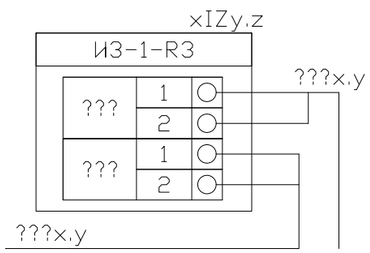

Փոփոխություն	Ամիս/ամսաթիվ		Դիտողություն		Հեղինակ	Ստուգեց
ԵՐԵՎԱՆ 2023թ.			Պատվիրատու՝ ՀՀ Գեղարքունիքի մարզի Վարսերի Ռ.Պետրոսյանի անվան միջնակարգ դպրոց ՊՈԱԿ			
			Նախագծա-նախահաշվային փաստաթղթերի մշակման աշխատանքներ			
Տնօրեն	Վ.Ղազարյան		Մարզահիմքի վերանորոգման աշխատանքներ		Աշխատանքային նախագիծ	
Նախագծեց	Ֆ.Ղարիբյան					
			Սարքավորումների միացման տիպային սխեմաներ		Բաժին - ԱՇ	
					Թերթ	Թերթեր
					20	20